通 用 型 录

motive®

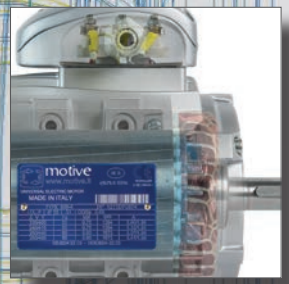
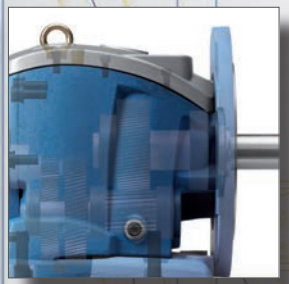

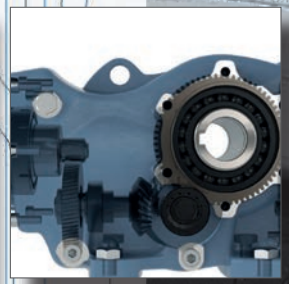
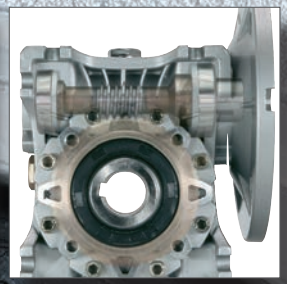
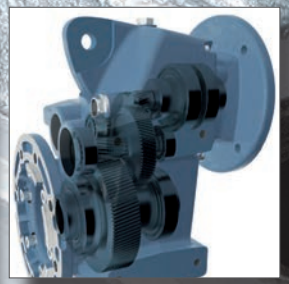

CERTIFICAT ◆ CERTIFICADO ◆ СЕРТИФИКАТ ◆ 認證證書 ◆ CERTIFICATE ◆ ZERTIFIKAT

TÜV SÜD Italia

CERTIFICATO

Nr. 50 100 1185 Rev.012

SI ATTESTA CHE / *THIS IS TO CERTIFY THAT*

IL SISTEMA DI GESTIONE PER LA QUALITÀ DI
THE QUALITY MANAGEMENT SYSTEM OF

motive

MOTIVE S.r.l.

SEDE LEGALE E OPERATIVA:
REGISTERED OFFICE AND OPERATIONAL SITE:

VIA LE GHISELLE 20
IT - 25014 CASTENEDOLO (BS)

È CONFORME AI REQUISITI DELLA NORMA
HAS BEEN FOUND TO COMPLY WITH THE REQUIREMENTS OF

UNI EN ISO 9001:2015

QUESTO CERTIFICATO È VALIDO PER IL SEGUENTE CAMPO DI APPLICAZIONE
THIS CERTIFICATE IS VALID FOR THE FOLLOWING SCOPE OF APPLICATION

Progettazione e fabbricazione di motori elettrici, riduttori meccanici ed inverter *(IAF 19, 18)*

Design and manufacture of electrical motors, mechanical gearboxes and variable speed drives *(IAF 19, 18)*

ACCREDIA
SGQ N° 049A

Per l'Organismo di Certificazione
For the Certification Body
TÜV Italia S.r.l.

Validità / *Validity*
Dal / From: **2025-03-03**
Al / To: **2028-03-02**

Francesco Scarlata
Direttore Divisione Business Assurance
Business Assurance Division Manager

Data emissione / *Issuing Date*
2025-02-03

PRIMA CERTIFICAZIONE / *FIRST CERTIFICATION:* 2001-07-20

"LA VALIDITÀ DEL PRESENTE CERTIFICATO È SUBORDINATA A SORVEGLIANZA PERIODICA A 12 MESI E AL RIESAME COMPLETO DEL SISTEMA DI GESTIONE AZIENDALE CON PERIODICITÀ TRIENNALE"
"THE VALIDITY OF THE PRESENT CERTIFICATE DEPENDS ON THE ANNUAL SURVEILLANCE EVERY 12 MONTHS AND ON THE COMPLETE REVIEW OF COMPANY'S MANAGEMENT SYSTEM AFTER THREE-YEARS"

TÜV Italia • Gruppo TÜV SÜD • Viale Fulvio Testi, 280/6 • 20126 Milano • Italia • www.tuvsud.com/it

TÜV®

AEO

Autorizzazione AEO	IT AEOF 21 1809
1. Titolare dell'Autorizzazione AEO MOTIVE S.R.L. Codice EORI IT03580280174	2. Autorità che rilascia l'Autorizzazione Agenzia delle Dogane e dei Monopoli Direzione Centrale Dogane Ufficio AEO, compliance e grandi imprese
3. Stabile organizzazione	

Il Titolare indicato nel riquadro 1 è un

Operatore economico autorizzato

Semplificazioni doganali / Sicurezza (AEOF)

3. Data di validità dell'Autorizzazione 15/05/2021

Il Direttore dell'Ufficio

CERTIFICAT ◆ CERTIFICADO ◆ СЕРТИФИКАТ ◆ 認證證書 ◆ CERTIFICATE ◆ ZERTIFIKAT

TÜV SÜD Italia

CERTIFICATE

EU-TYPE EXAMINATION CERTIFICATE

[1] **Equipment or Protective System intended for use in potentially explosive atmospheres**
[2] **Directive 2014/34/EU**

[3] EU-Type Examination Certificate number:
TÜV IT 20 ATEX 048 X Rev 1

[4] Equipment or Protective System: Three-phase asynchronous electric motors DELPHI series

[5] Manufacturer: **MOTIVE S.r.l.**

[6] Address: **Via Le Ghiselle 20**
I-25014 CASTENEDOLO (BS) ITALY

[7] This equipment or protective system and any acceptable variation thereto is specified in the schedule to this certificate and the documents therein referred to.

[8] TÜV Italia, notified body no. 0948 in accordance with Article 17 of Directive 2014/34/EU of the European Parliament and of the Council, dated 26 February 2014, certifies that this product has been found to comply with the Essential Health and Safety Requirements relating to the design and construction of products intended for use in potentially explosive atmospheres given in Annex II to the Directive.

The examination and test results are recorded in confidential report no. R 20 EX 046 Rev. 1.

[9] Compliance with the Essential Health and Safety Requirements has been assured by compliance with: **EN IEC 60079-0:2018 EN IEC 60079-7:2015/A1:2018 EN 60079-31:2014**

[10] If the sign "X" is placed after the certificate number, it indicates that the equipment or protective system is subject to special conditions for safe use specified in the schedule to this certificate.

[11] This EU - TYPE EXAMINATION CERTIFICATE relates only to the design and construction of the specified product. Further requirements of the Directive apply to the manufacturing process and supply of this product. These are not covered by this certificate.

[12] The marking of the product shall include the following:
II 2G Ex eb IIC T6..T3 Gb
II 2D Ex tb IIIC T85°C..T120°C Db

This certificate may only be reproduced in its entirety and without any change, schedule included.

Issue date: 12th March 2025
1st Issue date: 17th February 2021

TÜV Italia S.r.l.
Notified body N° 0948

ACCREDIA
PRD N° 081B

Industry Service - Real Estate & Infrastructure
Managing Director

page 1 di 14

TÜV®

访问WWW.MOTIVE.IT 了解更多MOTIVE产品。

索引

DELPHI 尺寸 56-132 页 2-3

DELPHI 尺寸 160-355 页 4

MONO 页 5

DELFIRE 页 6

DELPHI AT 页 7

BOX 页 8

STADIO 页 9

VARIO 页 10

ROBUS 25-60 页 11

ROBUS A2 页 12

STON 页 13

ENDURO 页 14

提供的使用系数 页 15

NANO 页 16

NEO WIFI 页 17

NEO-COMP & NANO-COMP 页 18

NEO-VENT & NANO-VENT 页 19

NEO-PUMP 页 20

NEO-SOLAR 页 21

NEO-OLEO & NANO-OLEO 页 22

Doctor 4.0 页 23

工作环境 页 24

motive®

DELPHI

SIZE 56 -132

Motive电机按照国际标准规定制造；整个施工形式的每个尺寸都参照标准IEC 72-1设计。

也可提供具有ATEX认证的“Ex”版本
II 2G Ex eb IIC T6, T5, T4, T3 Gb
II 2D Ex tb IIIC T85°C...T120°C IP65 Db
Tamb=-20+40°C...+60°C

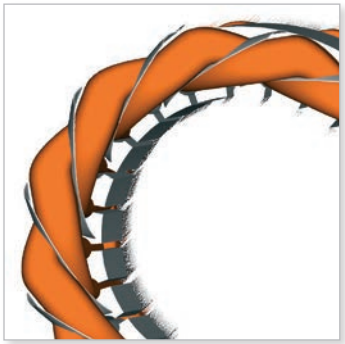

绕线刷双层绝缘漆，以确保对电、热和机械应力的高抗性。
相间通过另一层Nomex薄膜进一步隔离以保护电机免受由逆变器控制引起的尖峰电压的影响。

整个框架，尺寸132以下（包括132），由压铸铝合金制成，尺寸160到355，框架由铸铁制成。

所选轴承静音可靠，鼠笼式转子的动态平衡也是同样静音可靠。

所有Delphi电机都是三
相、多电压、
多频50/60hz、
F级绝缘（根据要求可H+级）
S1级连续工作
IP55绝缘等级（根据要求可IP56，66和67）
IE2或IE3效率等级
耐高温绕组，适用于逆变器电源

IE2, high efficiency class IEC 60034-30-1
IE3, premium efficiency class IEC 60034-30-1
IE4, super premium efficiency class IEC 60034-30-1

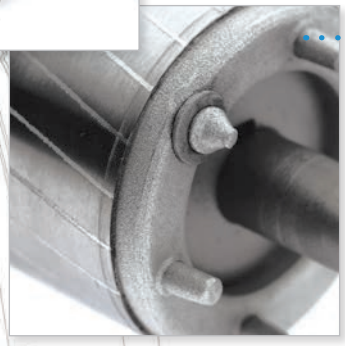

所有 Delphi 系列三相电动机，从尺寸 56 到尺寸 355，无论是标准、ATEX 还是制动电机，都获得了 RINA 颁发的国际海事使用型式认证。

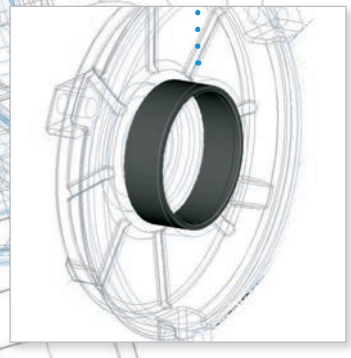

从型号90开始，在铝制法兰的轴承槽中设有钢插件，以抵抗径向机械力，具有相当水平的安全性。

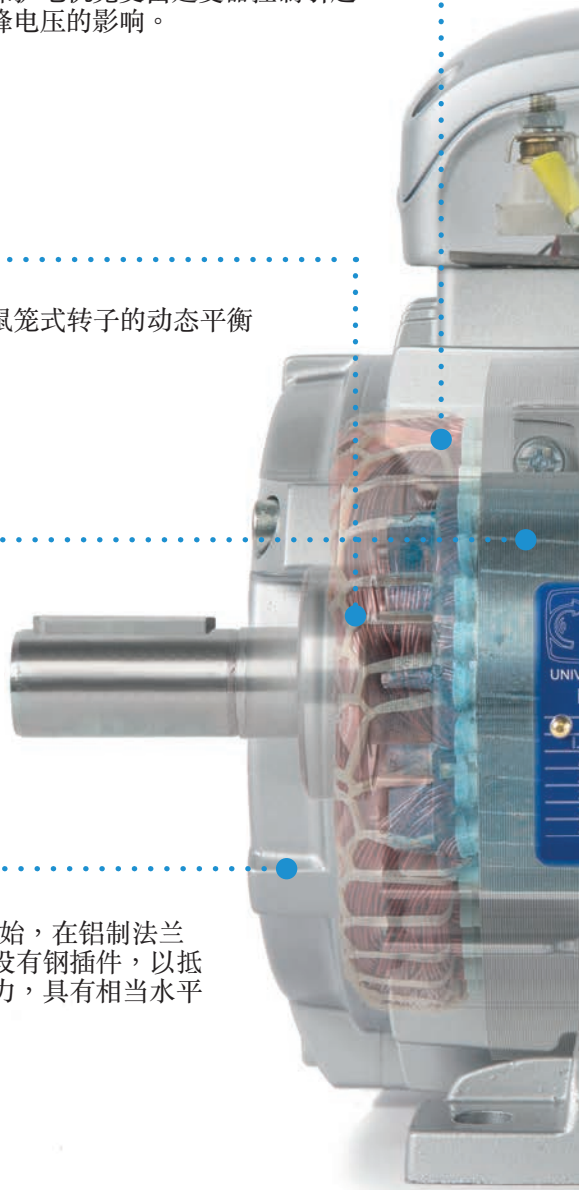

功率种类		
56	铝合金	0,09kW-11kW
63		
71		
80		
90		
100		
112		
132		
160	铸铁	4kW-315kW
180		
200		
225		
250		
280		
315		
355		

注册外观设计

Know DELPHI 56-132 on
http://v.youku.com/v_show/id_XMzMyMDI3NDg0MA==.html?spm=a2h1n.8251843.playList.5!6~1!2~3~A&f=51459639&o=1#paction

为了实现最大程度的保护，电机配备了重要的细节部件，如抗拉式电缆密封套和两个带屏蔽的轴承组合，每个屏蔽带有橡胶密封环。

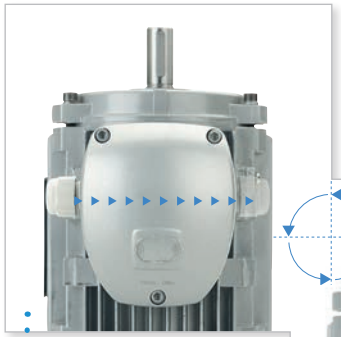

由于拥有旋钮盖，电缆接头可以轻松地在连接盒的两侧移动

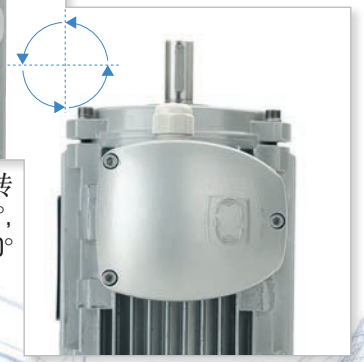

连接盒可以旋转360°，步长为90°

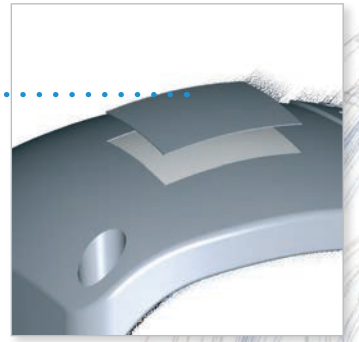

为防止生锈，motive电机均涂有防锈漆。

由特殊塑料制成且非常厚重的风扇罩具有：

- 抗冲击
- 隔音
- 防刮
- 防锈

低损耗的CRNO “FeV”磁性碟片而不是通常的半加工的Decarb “Fep01”保证了卓越的性能。FeV碟片提供了更高的效率、更低的温度、更节能和更长的绝缘材料寿命

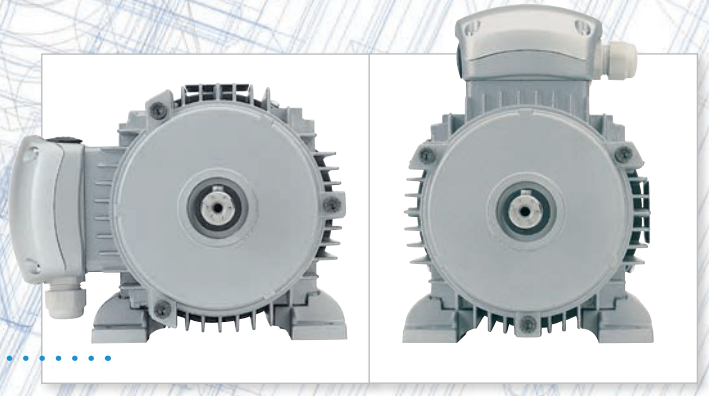

由尺寸56到尺寸132，支脚可拆卸，并可以固定在外壳的三个侧面上，从而允许接线盒向上、向右或向左定位。

DELPHI

SIZES 160-355

Motive三相电机从尺寸160到355采用铸铁制造，具有Delphi系列的所有主要特征，其中包括：

- 根据国际标准化尺寸设计(IEC 72-1)
- 多电压、多频率 50/60Hz,
- F级绝缘 [根据要求可 H 或 H+ (Delfire)]
- S1级连续工作
- IP55防护等级(根据要求可IP56, 66和67)
- 耐高温绕组和加强绝缘
- 适用于逆变器电源* [110kW及以上我们建议订购带绝缘栅的电机(可选)]

IE2, high efficiency class IEC 60034-30-1
IE3, premium efficiency class IEC 60034-30-1
IE4, super premium efficiency class IEC 60034-30-1

也可提供具有ATEX认证的“Ex”版本

II 2G Ex eb IIC T4 Gb
II 2G Ex eb IIC T6, T5, T4, T3 Gb
II 2D Ex tb IIIC T85°C... T120°C IP65 Db
Tamb=-20+40°C...+60°C

Know DELPHI 160-355 on
http://v.youku.com/v_show/idXMzMyMjQ2MjgzMg==html?spm=a2h1n.8251843.playList.5!9~1!2~3~KximmNAA&f=51459639&o=1

提供了3个PTC热敏电阻来保护电机和系统

配备吊环螺栓[一个用于B3版本(脚固定)，两个用于B5版本(法兰)]

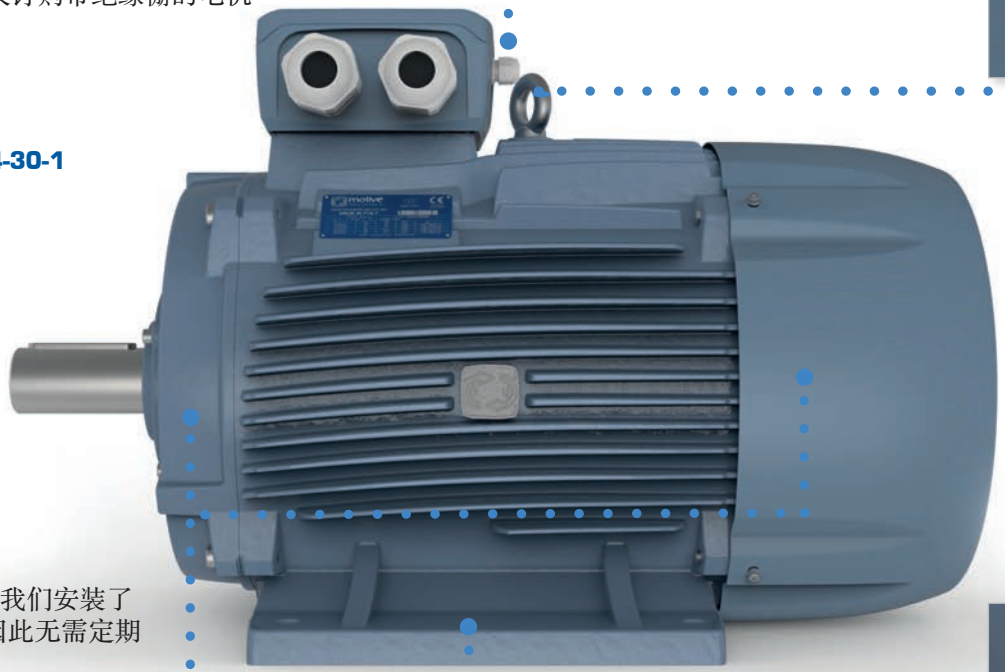

保留了整个DELPHI系列相同的密封系统，尺寸280的接线盒由铝制成，从而保证其IP65防护等级不受铸铁常见的加工精度缺陷所影响。

接线盒可360°旋转，步长90°

从尺寸160到280，我们安装了ZZ自动润滑轴承，因此无需定期重新润滑维护。

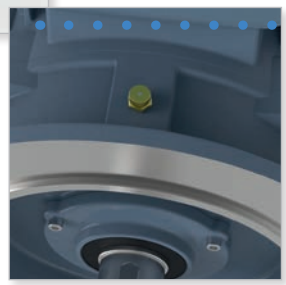

相反，尺寸315及以上则配备润滑剂。4、6和8极的电机驱动端轴承实际上是开式滚子型，以承受最终的极端径向负载（见“组件清单”）

在高转矩情况下，通过与壳体一体铸造的支脚确保尺寸180以上的电机固定

根据要求 motive可以横向任意安装接线盒，左或右

Motive电机1PH按照国际标准规定制造；整个施工形式的每个尺寸都参照标准IEC 72-1设计。

框架由由压铸铝合金制成。

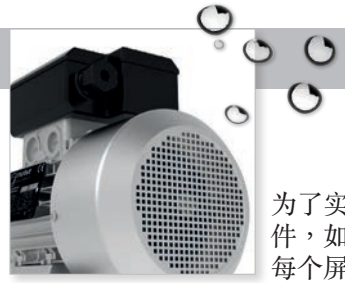

为了实现最大程度的保护，电机配备了重要的细节部件，如抗拉式电缆密封套和两个带屏蔽的轴承组合，每个屏蔽带有橡胶密封环。

所有MONO电机都是
- 单相230V 50hz。根据需要可用60hz和特殊电压
- F 级绝缘 (根据要求可H级)
- S1级连续工作
- IP55防护等级(根据要求可IP56, 66和67)
- 可按需增加额外电容以增大启动转矩

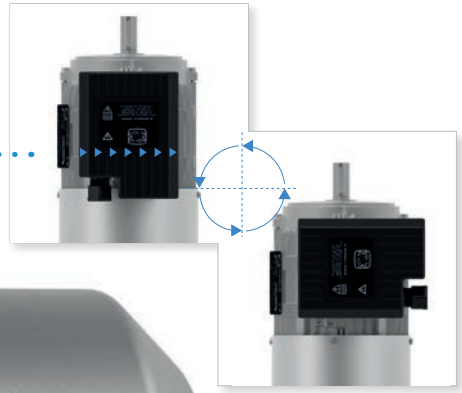

连接盒可以旋转

特殊的绕线提供了良好的启动转矩而不需要双电容进行启动

所选轴承静音可靠，鼠笼式转子的动态平衡也是同样静音可靠。

kW	种类 2 对极	4 对极
0,18	63A-2	63B-4
0,25	63B-2	71A-4
0,37	71A-2	71B-4
0,55	71B-2	80A-4
0,75	80A-2	80B-4
1,1	80B-2	90S-4
1,5	90S-2	90L-4
2,2	90L-2	100LA-4
3		100LB-4
4		112M-4

支脚可拆卸，可以固定在外壳的3个面，因此接线盒可以装在上、右和左面。

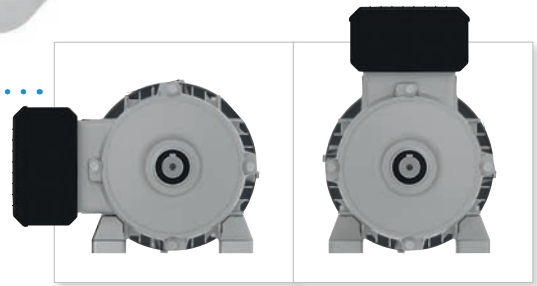

“Delfire”是一种创新的三相电机系列，专门设计用于在100°C的环境温度下工作，例如炉子和干燥器通风，可S1级连续工作。

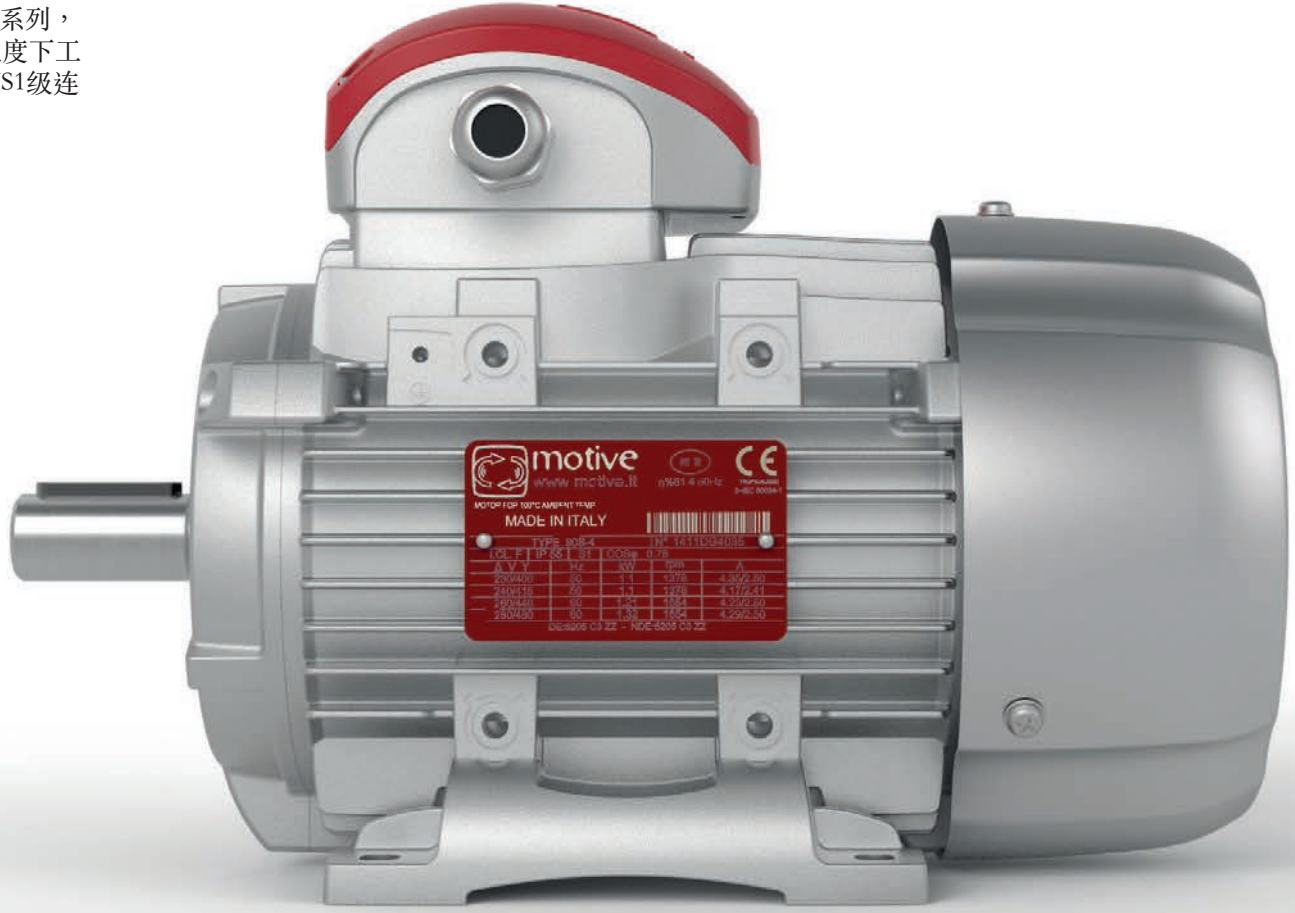

所使用的技术起源于EN 12101-3标准用于排烟的消防应急电机，但它不仅仅工作几个小时，而是设计用于提供S1级的连续工作时间和在正常环境下与普通电机相同的寿命。主要特点是：

- 金属电缆密封封套和通风，氟橡胶垫圈和密封件，高温轴承，钢轴承座

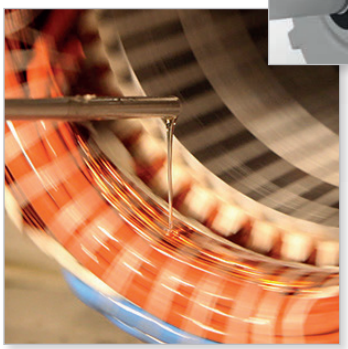

- 低温升的去焊绕组，双涂层电磁线，增加H等级：
- 双重浸渍：涂上两次并重新烘烤。改过程确保了针孔被覆盖。增加固体含量层，增加了电动机的电压容量，并更好地保护其免受涌浪电压的影响。增加的寄生电容可提供更高的脉冲承受能力；
- 凝胶涂层：然后通过环氧化合物进一步保护定子，该环氧化合物在高温条件下快速固话。环氧树脂具有非常好的抗真菌性能，从而避免了跟踪失败，大大降低了电机的使用寿命。环氧树脂还具有非常好的耐碱性和耐酸性。环氧涂层还允许冷凝湿度。光滑的表面不允许液态水留在绕组上。

种类	极对数	材料	kW
71	2, 4, 6	铝合金	0,18 - 7,5
80			
90			
100			
112			
132			
160		铸铁	7,5 - 55
180			
200			
225			
250			

自制动电机系列 DELPHI AT

Delphi ATDC, AT24, ATTD和ATTD24系列自制动电机使用一个或两个弹簧压力制动器，牢固的插在电机背面的铸铁护罩上。这些电机包括一系列通常其他品牌可选的特性，例如：

- 标准手柄允许释放制动器，使其可以手动移动轴
- 适用于所有机座号的嵌入式绕组热保护器。
- 在电机连接到逆变器的情况下，可轻松单独连接制动器。

在ATDC和ATTD上，通过直接连接到位于电机接线盒内部的制动端子板，可以在需要时实现单独的制动电源。

在AT24和ATTD24，24Vdc单或双制动设计为直接连接到逆变器(通常使用24Vdc插头)

根据要求，可以将制动器改为非常安静型，以便在剧场等特殊环境中使用。

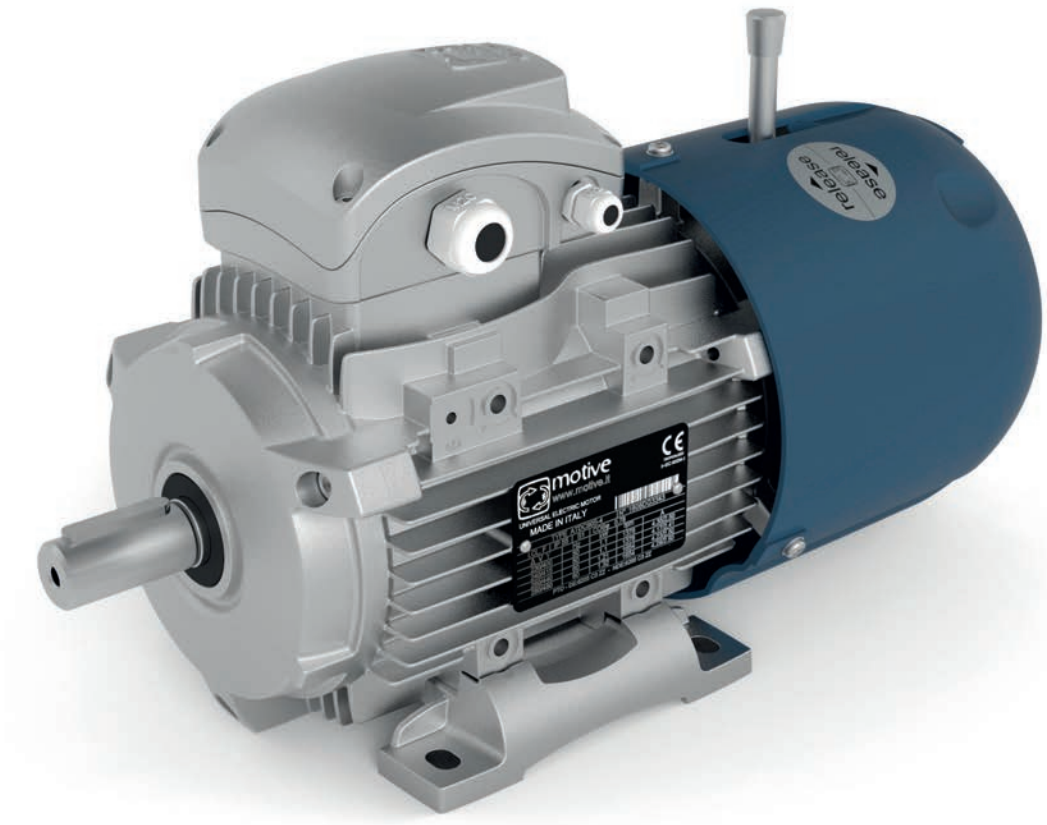

IE2, high efficiency class IEC 60034-30-1
IE3, premium efficiency class IEC 60034-30-1
IE4, super premium efficiency class IEC 60034-30-1

标准版本具有 IP55 防护等级。 也有 IP56、IP65 和 IP66 版本可供选择。

	ATDC						AT24				ATDC AT24	ATTD
IEC 种类	静态最大制动转矩 [Nm]	标准版本 无负载 制动时间 [Sec]	"TA版本" 无负载 制动时间 [Sec]	整流器输入电压 [Vac]	输出至制动电压 [Vdc]	制动功率 [W]	静态最大制动转矩 [Nm]	静态最小制动转矩 [Nm]	无负载制动时间 [Sec]	制动功率 [W]	标准额外 Kg	标准额外 Kg
AT..63	4,5	0,15	<0,05	220-280 (opt. 380-480)	99-126 (opt. 171-216)	20	4,5	4,0	0,06	20	+4	+7,5
AT..71	8,0	0,15	<0,05	220-280 (opt. 380-480)	99-126 (opt. 171-216)	28	4,5	4,0	0,06	20	+5	+9
AT..80	12,5	0,20	<0,05	220-280 (opt. 380-480)	99-126 (opt. 171-216)	30	10,0	9,0	0,09	25	+5,5	+10
AT..90	20,0	0,25	<0,05	220-280 (opt. 380-480)	99-126 (opt. 171-216)	45	16,0	12,0	0,11	45	+6	+11
AT..100	38,0	0,30	<0,05	220-280 (opt. 380-480)	99-126 (opt. 171-216)	60	32,0	28,0	0,14	60	+7	+12,5
AT..112	55,0	0,35	<0,05	380-480	171-216	65	60,0	55,0	0,15	65	+10	+19
AT..132	90,0	0,40	<0,05	380-480	171-216	90	90,0	80,0	0,16	85	+12	+23
AT..160	160,0	0,50	<0,05	380-480	171-216	110	160,0	130,0	0,21	105	+22	+42
AT..180	250,0	0,50	<0,05	380-480	171-216	130					+32	+62
AT..200	420,0	0,50	<0,05	380-480	171-216	140					+40	+77
AT..225	450,0	0,50	<0,05	380-480	171-216	160					+52	+100
AT..250	550,0	0,50	<0,05	380-480	171-216	170					+80	+155
AT..280	900,0	0,50	<0,05	380-480	171-216	360					+106	+209
ATTD	ATTD= ATDCx2					ATTD= ATDCx2						

BOX	最大 nm (4对极)	电机种类								
		56	63	71	80	90	100	112	132	160
25	13	■								
30	19	■	■							
40	39		■	■						
50	74		■	■	■					
63	135			■	■	■				
75	205				■	■	■	■		
90	360				■	■	■	■		
110	675					■	■	■	■	
130	850					■	■	■	■	
150	1200						■	■	■	■

Know BOX on
http://v.youku.com/v_show/id_XMzMyMDM4ODk5Ng==.html?spm=a2h1n.8251843.playList.5!4~1!2~3~A&f=51459639&o=1

也可提供具有ATEX认证的“Ex”版本
II 2G c IIB T4
II 2D c IIIB T135°C
Tamb= -20 +40 °C

润滑剂已由motive提供，长寿命合成油支持最大尺寸为BOX90，以及矿物油支持尺寸从BOX110开始。
齿轮箱配有全套填料，液位和通气塞，允许所有安装位置，便于库存管理。

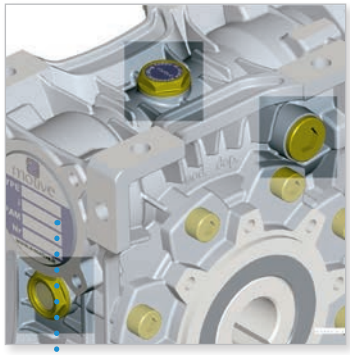

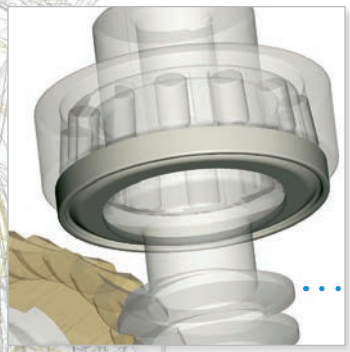

75型号及以上，涡轮轴上安装有2个圆锥棍子轴承。

此外，这个特性和2个nilos组合（安装在尺寸75及以上，以保持轴承内的润滑脂，即使它们没有被油浴接触），整个BOX系列都允许安装，从尺寸25到150，在位置V5和V6无需任何额外的干预。

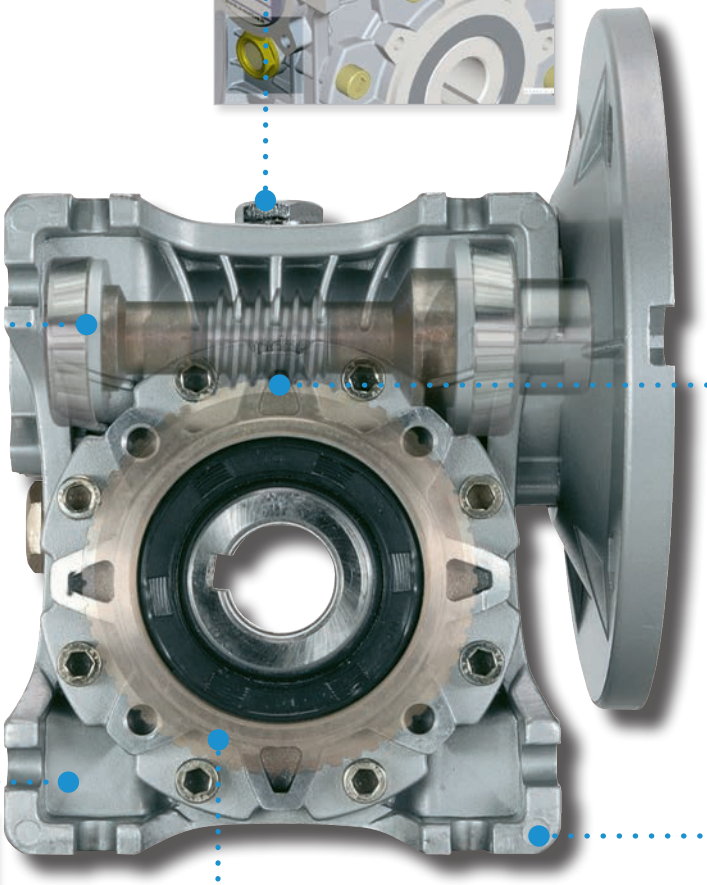

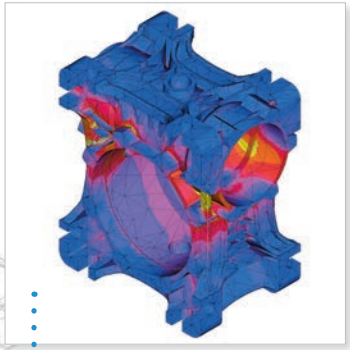

新的专利“BOX”系列蜗轮蜗杆传动装置采用尺寸为25至90的模压铝制成，并采用110号铸铁制造。

外壳采用参数三维CAD软件设计，由散热能力和结构阻力/变形分析程序提供支持。

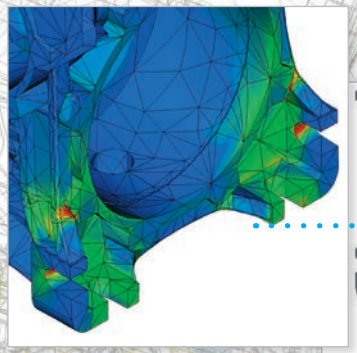

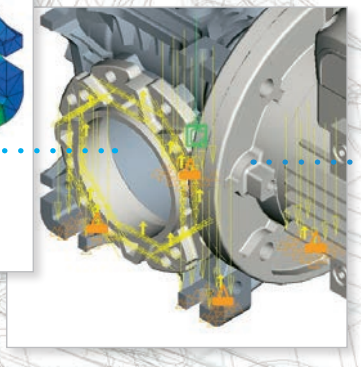

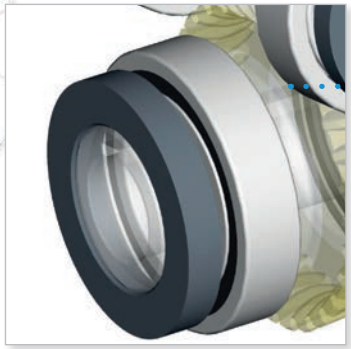

由于在输出齿轮上采用了2RS自动润滑轴承，因此所有BOX系列也允许安装在位置B6或B7。
总之，整个BOX系列可以安装在任何位置，无需订购特殊规格。

注册外观设计

环氧树脂漆涂层可以消除铝孔隙的负面影响，并保护外壳免受氧化。

为了提高静音，效率和持续时间，蜗杆轴采用淬硬钢和地面加工而成，而蜗轮采用壳体铸造ZCuSn12青铜。

始终提供输出上的2个安全塑料盖以在运输和存储期间保护BOX用户意外接触运动部件

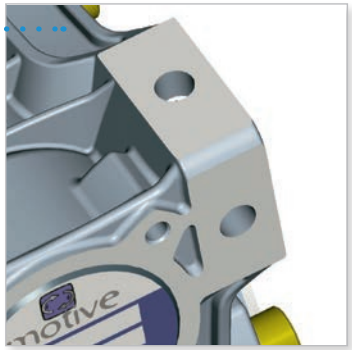

交配表面经过机械加工，具有完美的平面度。

STADIO

设计特点

STADIO结构是模块化的，因此它可以作为一个单独的单元提供，安装在任何类型的齿轮减速电机（PAM）上。
不要求任何部件预先安装在电机轴上。
与所有可连接的Motive电机和变速箱一样，STADIO由Motive提供适用于整个使用寿命的合成油。 无需维护。
与Motive生产的所有可连接齿轮箱和电机一样，整个STADIO系列可以安装在任何位置，无需订购特殊规格。
前级单元不能单独使用，而只能与另一个减速单元配合使用。
粉末涂料涂层消除了铝孔隙的负面影响并保护外壳免受氧化。
为了提高静音，效率和持续时间，齿轮采用表面硬化（HRC59-63）钢化20CrMnTi（UNI7846）精确磨削在渐开线上。

也可提供具有ATEX认证的“Ex”版本

Ex
II 2G c IIB T4
II 2D c IIIB T135°C
Tamb= -20 +40 °C

	电机法兰
STADIO-63	63B5
STADIO-71	71B5
STADIO-80	80B5
STADIO-90	90B5

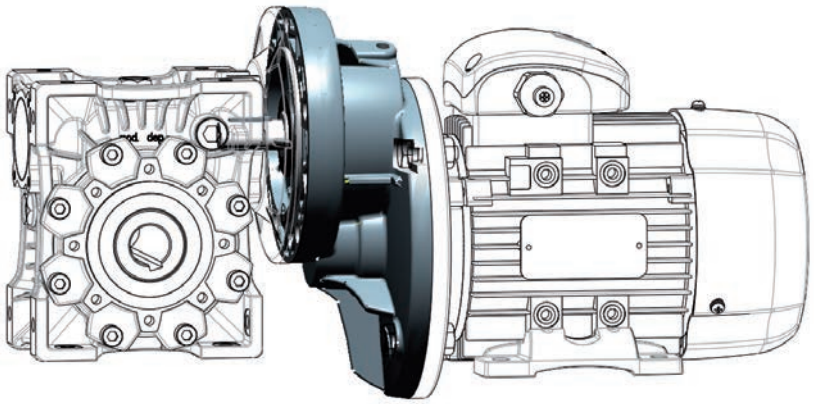

VARIO

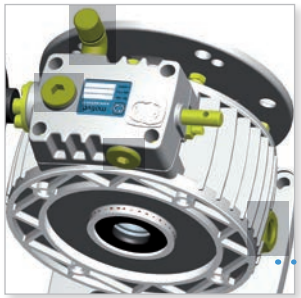

每个VARIO都配有填充，水平和更高的插头，使其适用于任何安装位置。

专利系列VARIO的新型行星锥盘变速器采用铝制模压外壳，有3种尺寸：小型，中型和大型，分别适用于尺寸为63,71和80的电机。

VARIO可以在两个方向上操作，输入和输出轴以相同方向旋转。
手轮可放置在控制箱两侧，方便安装。

专利系列VARIO的新型行星锥盘变速器采用铝制模压外壳，有3种尺寸：小型，中型和大型，分别适用于尺寸为63,71和80的电机。

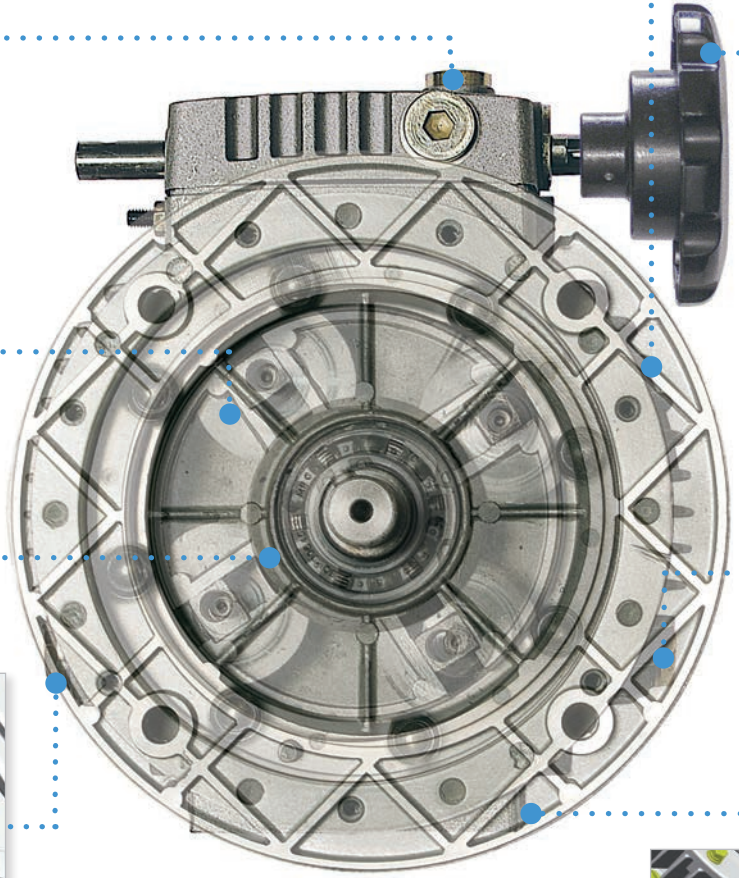

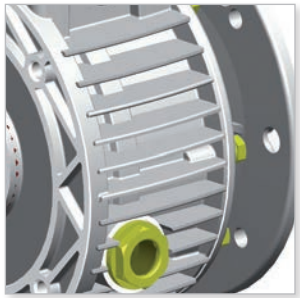

闭式输入法兰是VARIO外壳的组成部分，可防止漏油。

TC双唇油封。

油浴操作提供高效率，低噪音，无振动运行。

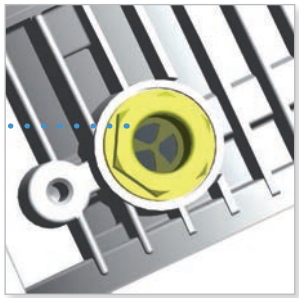

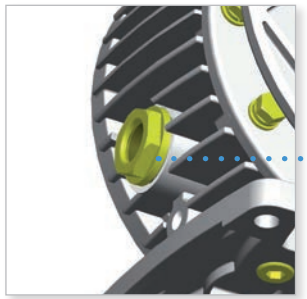

填充塞也是磁性的，以保持润滑剂的清洁并延长维护间隔。

对壳体和法兰进行喷砂处理，然后涂漆，以消除铝孔隙的负面影响，保护VARIO免受氧化。

标准单元包括电机B5法兰连接，但它也可以固定可拆卸的支脚，减少库存量，并允许快速交付。

VARIO	最大kW (4对极)	电机种类		
		63	71	80
VARIO-S	0,13-0,18	■		
VARIO-M	0,25-0,37		■	
VARIO-L	0,55-0-75			■

独特的轮廓， 刚性，

精确，整体，铸铁主体，底座和法兰确保极其坚固。

鲁棒性

也可提供具有ATEX认证的“Ex”版本

II 2G c IIB T4
II 2D c IIIB T135°C
Tamb= -20 +40 °C

采用轻质铝合金制成的大型顶盖便于检查

模块化设计，带有可拆卸的输出法兰和脚座，可在脚座和法兰安装之间轻松快速地进行转换

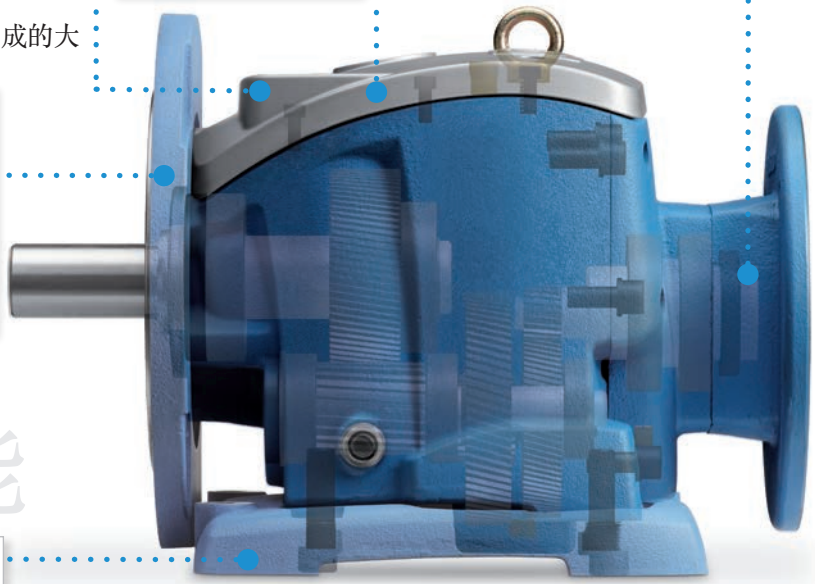

多功能

各种可拆卸的支脚采用实心铸铁制造，使Robus可与其他任何变速箱品牌互换

注册外观设计

ROBUS	最大nm (4对极)	电机类型									
		63	71	80	90	100	112	132	160	180	200
A2	165	■	■	■							
25	350	■	■	■	■	■	■				
30	450		■	■	■	■	■				
35	700		■	■	■	■	■				
40	1100			■	■	■	■	■			
50	2500				■	■	■	■	■	■	
60	4300					■	■	■	■	■	■

Know ROBUS on

http://v.youku.com/v_show/id_XMzMyMDIzOTcONA==.html?spm=a2h1n.8251843.playList.5!7~1!2~3~A&f=51459639&o=1

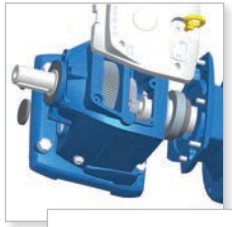

易于检查和维护。
最低维护要求。所有尺寸均提供高寿命合成油。

IEC标准法兰与空心轴。
可选空心输入法兰允许直接安装任何标准电机。

灵活性

Robus的独特结构可以在任何位置安装任何尺寸。
这种灵活性通过以下方式实现：

+在输入输出轴上的ZZ自润滑轴承

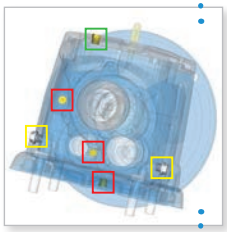

6个可互换的插头，包括一个通气塞和一个水平插头。
请注意，通气塞还可以降低密封件的内部压力，从而提高变速箱效率。

+机械部件通过卡环和垫片锁定在其位置。这也可以更好地吸收轴向推力并延长轴承的使用寿命。

单件铝制主体，在重量、刚度和精度之间达到最大契合。

也可提供具有ATEX认证的“Ex”版本

II 2G c IIB T4
II 2D c IIIB T135°C
Tamb= -20 +40 °C

鲁棒性

模块化设计，带有可拆卸的输出法兰和支脚，可在安装支脚和法兰之间轻松快速实现转换。

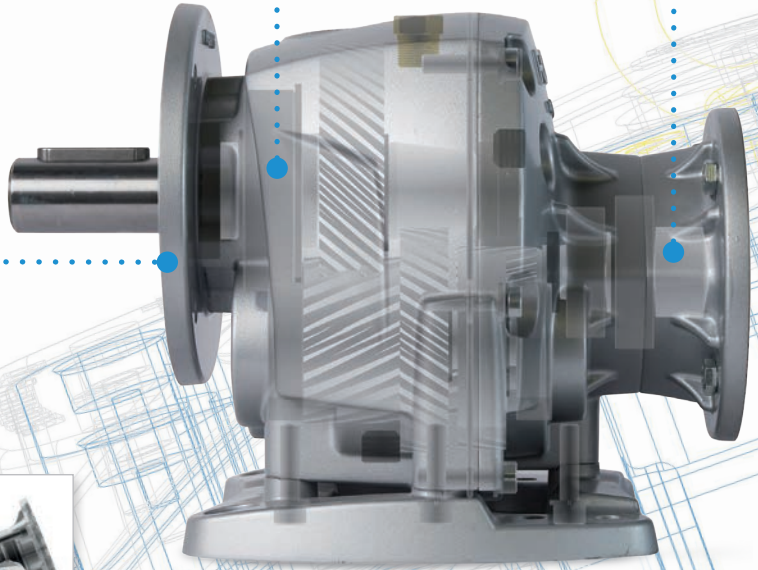

IEC标准法兰与空心轴。
可选空心输入法兰允许直接安装任何标准电机。

易于检查和维护。最低维护要求。所有尺寸均提供高寿命合成油。

Robus-A2的独特 结构可以在任何位置安装任何尺寸。
这种灵活性通过以下方式实现：

+在输入输出轴上的ZZ自润滑轴承

多功能

可移动底座带多个固定孔，使ROBUS-A2可与大多数变速箱品牌互换。

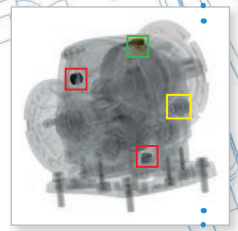

+ 4个可互换的插头，包括一个通气塞和一个水平插头。
请注意，通气塞还可以降低密封件的内部压力，从而提高变速箱效率。

+机械部件通过卡环和垫片锁定在其位置。这也可以更好地吸收轴向推力并延长轴承的使用寿命。

注册外观设计

注册外观设计

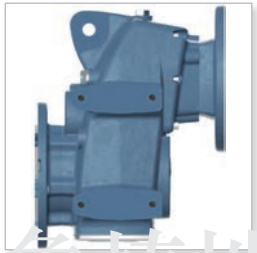

独特的轮廓，刚性，精确，整体，铸铁主体，底座和法兰确保极其坚固。

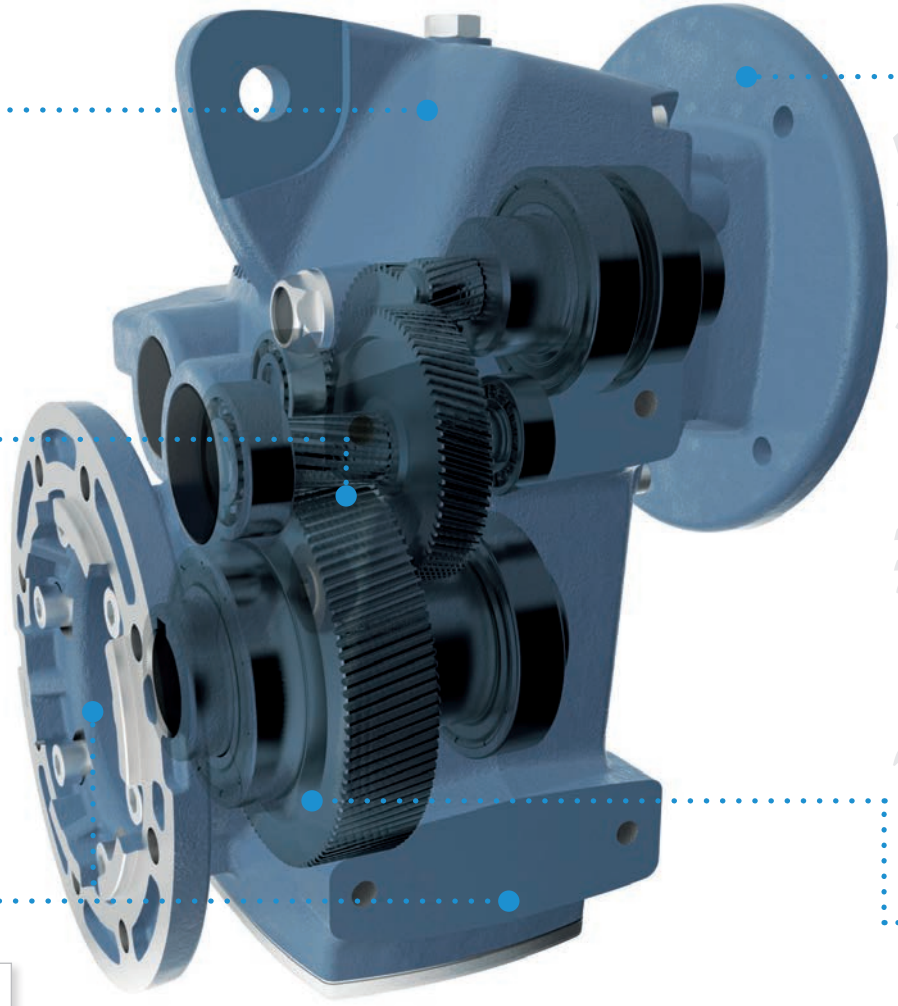

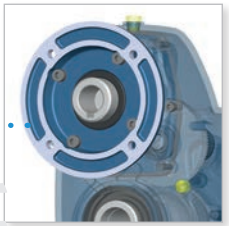

IEC标准法兰与空心轴。
可选空心输入法兰允许直接安装任何标准电机。

在同一主体内有2或3个减速级，以便具备更宽和更可靠的比率范围。

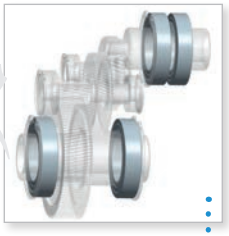

Ston的独特 结构可以在任何位置安装任何尺寸。这种灵活性通过以下方式实现：

+ 在输入输出轴上的ZZ自润滑轴承

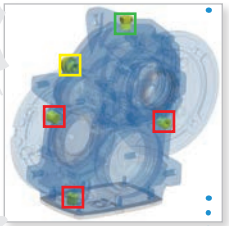

5个可互换的插头，包括一个通气塞和一个水平插头。
请注意，通气塞还可以降低密封件的内部压力，从而提高变速箱效率。

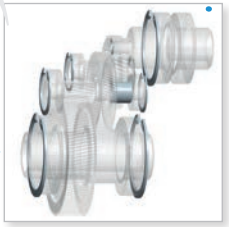

+机械部件通过卡环和垫片锁定在其位置。这也可以更好地吸收轴向推力并延长轴承的使用寿命。

模块化设计，带有可拆卸的输出法兰和支脚，可在安装支脚和法兰之间轻松快速实现转换。

也可提供具有ATEX认证的“Ex”版本
II 2G c IIB T4
II 2D c IIIB T135°C
Tamb= -20 +40 °C

Know STON on
http://v.youku.com/v_show/id_XMzMyMDMwODkwNA==.html?spm=a2h1n.8251843.playList.5!5~1!2~3~A&f=51459639&o=1

STON	最大 nm (4对极)	电机类型									
		63	71	80	90	100	112	132	160	180	200
3	400	■	■	■	■	■	■				
4	600		■	■	■	■	■				
5	800		■	■	■	■	■				
7	1700			■	■	■	■	■			
8	3500			■	■	■	■	■	■	■	
9	5900					■	■	■	■	■	■

注册外观设计

鲁棒性

特的轮廓，刚性，精确，整体，铸铁主体，底座和法兰确保极其坚固。

Know ENDURO on
http://v.youku.com/v_show/id_XMzMyMDMwODkwNA==.html?spm=a2h1n.8251843.playList.5!5~1!2~3~A&f=51459639&o=1

也可提供具有ATEX认证的“Ex”版本
II 2G c IIB T4
II 2D c IIIB T135°C
Tamb= -20 +40 °C

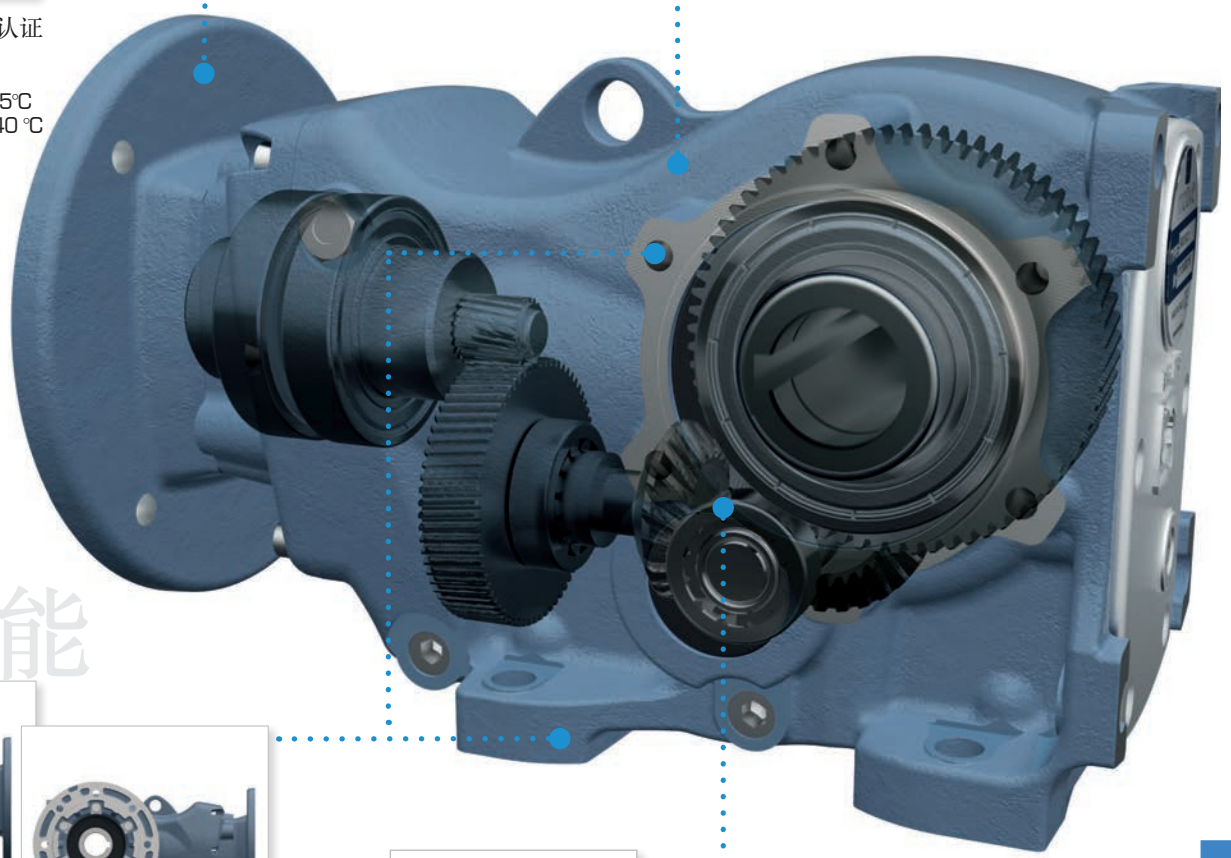

多功能

模块化设计，带有可拆卸的输出法兰和支脚，可在安装支脚和法兰之间轻松快速实现转换。

中间段的锥齿轮，更安静，同时可达到更高的使用率。

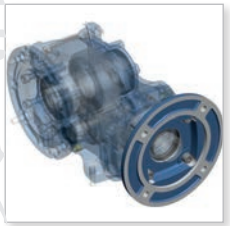

IEC标准法兰与空心轴。

可选空心输入法兰允许直接安装任何标准电机。

Enduro的独特 结构可以在任何位置安装任何尺寸。这种灵活性通过以下方式实现：
+ 在输入输出轴上的ZZ自润滑轴承

多功能

5个可互换的插头，包括一个通气塞和一个水平插头。
请注意，通气塞还可以降低密封件的内部压力，从而提高变速箱效率。

+机械部件通过卡环和垫片锁定在其位置。这也可以更好地吸收轴向推力并延长轴承的使用寿命。

ENDURO	最大 nm (4对极)	电机类型									
		63	71	80	90	100	112	132	160	180	200
3	210	■	■	■	■	■	■				
4	400		■	■	■	■	■				
5	600		■	■	■	■	■				
7	1550			■	■	■	■	■			
8	2800			■	■	■	■	■	■	■	
9	4300					■	■	■	■	■	■

使用系数

变速箱的使用系数是其承受工作负荷和过载、一定次数的启动、运行时间、机械冲击和震动的能力。因此，使用系数越高，无故障运行的可能性越大，寿命越长。我们在此非完全列出影响使用系数的主要功能：

整体阀体具有更高的刚性和机械强度

使用高强度钢和表面硬化至58 ±2 Hrc可降低齿轮的磨损率。所有圆柱均采用DIN 3962 6级精度磨削，噪音低，效率高。

机械部件通过卡环和垫片锁定在其位置。这样可以确保更好地吸收轴向推力并延长轴承的使用寿命。

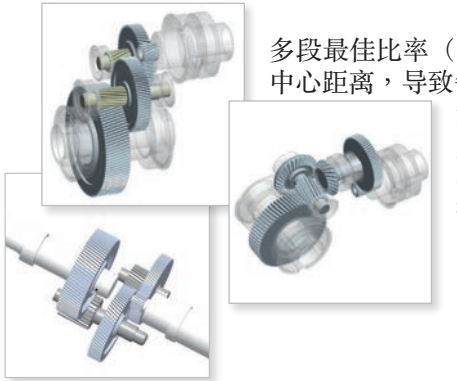

多段最佳比率（2到6之间）以及中心距离，导致每个齿和齿数和尺寸（模块）更多，并且通过各段获得更好的扭矩传递分数。

输入轴上的双轴承支撑确保了第一级齿轮的精确对准，并减少了震动和随之而来的齿轮磨损。

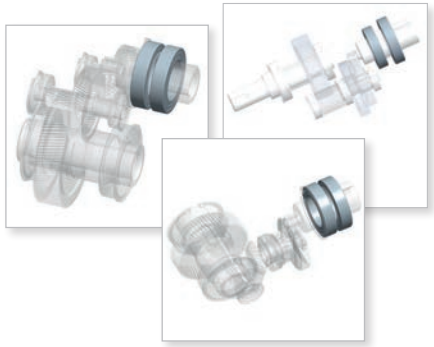

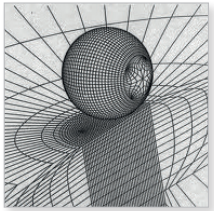

表面暴露于微球的轰击，引起压缩并进一步增加抗疲劳性。

如果中间轴两端刚性支撑，没有悬伸轮，则可提供更大的弯曲强度和更平滑的啮合。

超大轴承允许变速箱承受更高的工作负荷。

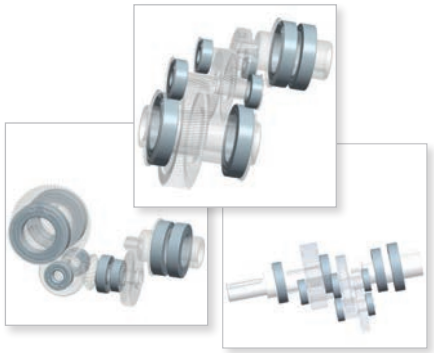

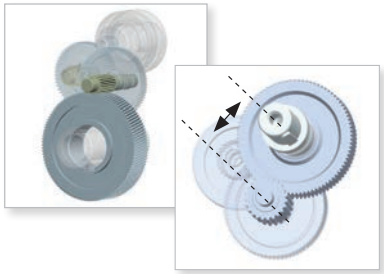

在所有部件中，末级齿轮收到最高的机械压力。更高的中心距离反过来导致更高的模块大大增加了使用系数。

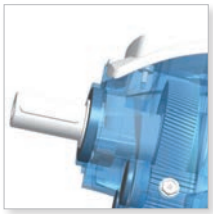

输出轴从支撑轴承的悬伸较小，以承受更高的径向负载。

NANO

NANO可以使用电为三相电机供电。这让NANO用更高效的IE2和IE3配合知名的调速驱动器去替换耗电严重单相电机成为可能。

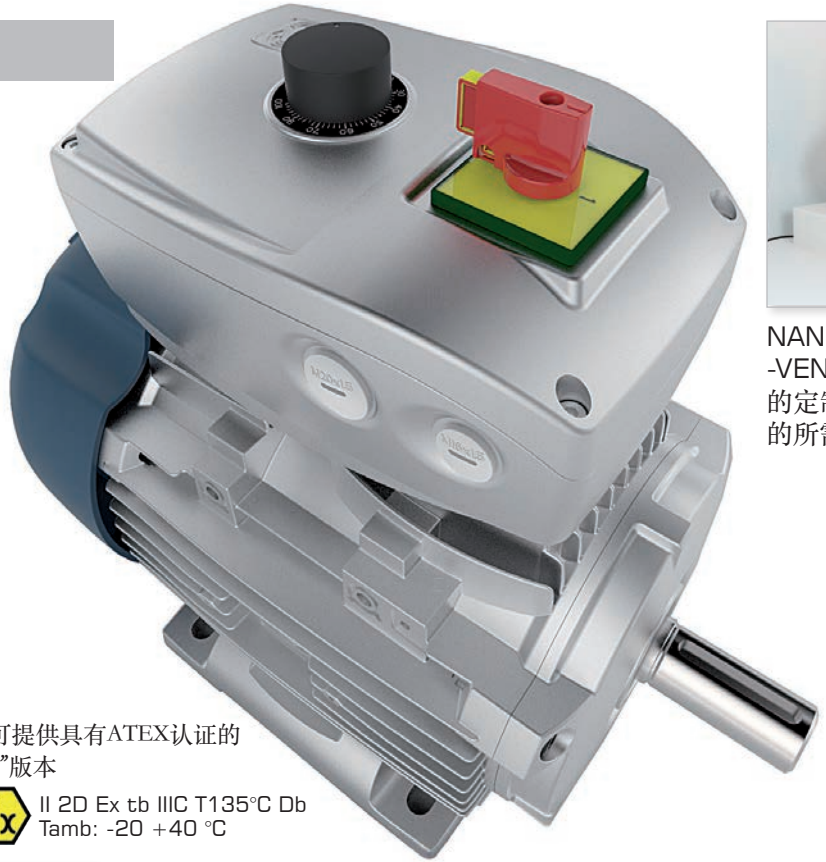

NANO同样提供不同的版本："NANO-COMP", "NANO--VENT" 和 "NANO-OLEO"。配合用于自动调速+功率的定制软件以适应如空压机、风扇、泵或液压动力组件的所需压力和变化流量。

同时可以使用电脑配置电机和下发命令，这都归功于免费的PC端可视化程序Motive Motor Manager

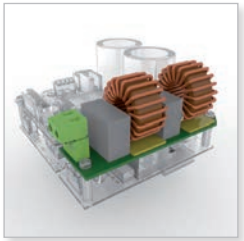

EMC滤波器使NANO不仅适用在工业环境，同样适用在轻工业、商业和住宅环境。

也可提供具有ATEX认证的"Ex"版本

II 2D Ex tb IIIC T135°C Db
Tamb: -20 +40 °C

任何NANO都可以适配各种尺寸各种功率的电机。

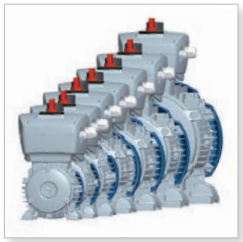

电压升压器也可以在慢速下保证稳定的转矩。

特性	符号	量纲	NANO-0.75	NANO-2.2
逆变器防护等级*	IP		IP65*	
逆变器输入电压	V_{1n}	V	1x110(-10%)÷240(+10%)	
逆变器输入频率	f_{1n}	Hz	50/60 (±5%)	
逆变器输出频率	f_2	Hz	200% f_{1n} (f_2 0÷100Hz with f_{1n}50Hz)	
逆变器至电机额定输出电流	I_{2n}	A	4	9

归功于BLUE——Motive为和NEO提供的蓝牙传输模块，配合免费的应用NANO，你可以通过平板或智能手机配置或控制NANO。

NANO可以使用模拟输入和MODBUS 控制。

表: 可连接电机功率范围(230Vac)

功率(KW)	0.13	0.18	0.25	0.37	0.55	0.55	0.75	1.1	1.5	1.9	2.2
NANO-0.75	■	■	■	■	■	■	■				
NANO-2.2								■	■	■	■

表: 可连接IEC电机尺寸

IEC电机	63	71	80	90S	90L	100L	112M	132S
NANO-0.75	■	■	■	■	■	■		
NANO-2.2			■	■	■	■	■	■

NEO WIFI

NEO-WiFi是一款三相逆变器，用来设计成有竞争力且交互友好的交钥匙集成系统。所有部件，电机、逆变器和控制均专为户外使用设计，并配有标准遥控器。因此，泵、风扇和其他机器的制造商可提供稽查急用的成品产品。他们的客户无论把他安装在何处只需插入插头，并决定是否要带上控制键盘。

控制键盘两种可选版本：带模拟控制或不带模拟控制。

可编程并可无线远程控制同样可。大幅降低安装成本。

为保持防护等级并去除易碎又复杂的连接器，控制键盘在NEO盒中通过感应自动供电或者远程时
通过标准的可充电电池供电或者使用BLOCK供电。

Modbus

控制键盘可用磁铁固定在金属墙上，也可以用插入固定在混凝土墙上。

也可提供具有ATEX认证的“Ex”版本

II 2D Ex tb IIIC T135°C Db
Tamb: -20 +40 °C

任何NEO型号都可以适配大范围不同功率和尺寸的电机

通过BLUE，MOTIVE蓝牙发射器为NANO，NEO和免费应用程序NEO，您可以通过平板电脑或智能手机来进行设置或命令NEO。

iOS android

Know NEO-WIFI on

http://v.youku.com/v_show/id_XMzMyMDQwOTQ5Ng==.html?spm=a2h1n.8251843.playList.5!3~1!2~3~A&f=51459639&o=1

控制键盘又4个固定磁铁，可以在没有任何工具的情况下在其底座上定位或拆除。

高等级防护：防尘防水、户外使用。

一个控制键盘可以单独或者同时控制多达8台电机。

NEO-COMP控制压缩机压力，根据流量自动调节电机转速。

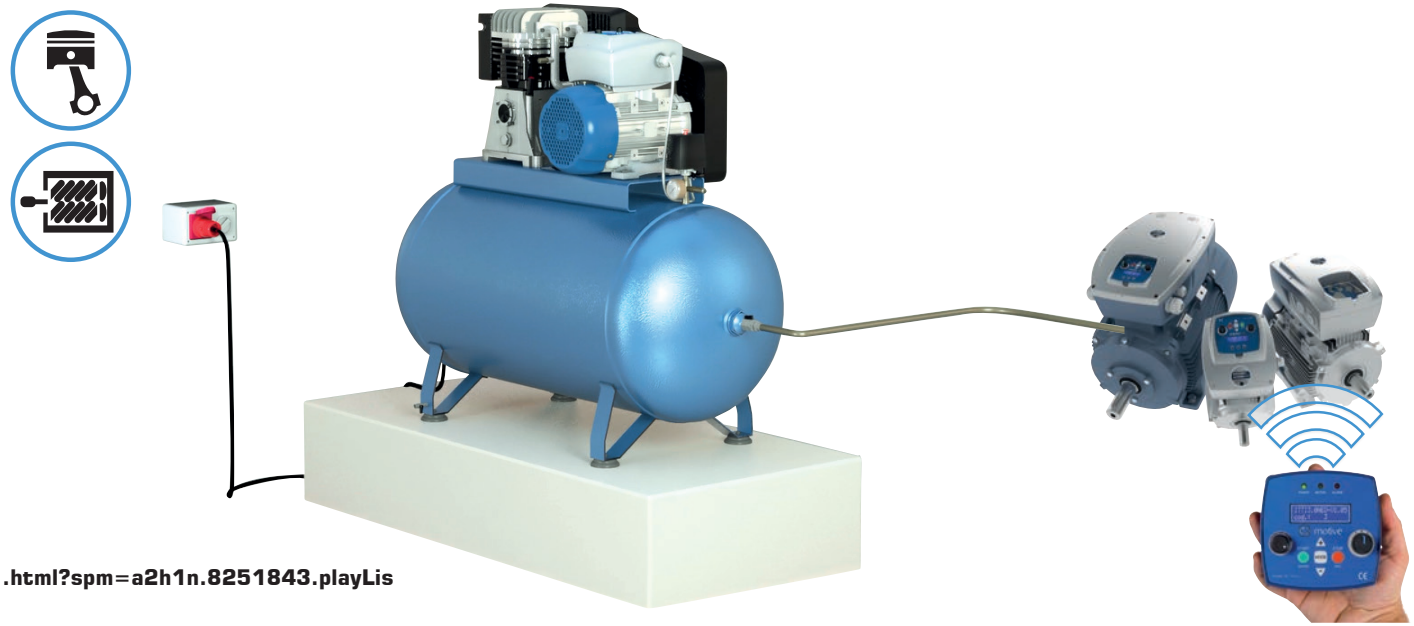

Know NEO-COMP and NANO-COMP on
http://v.youku.com/v_show/id_XMzMyMjM2NTQ2MA==.html?spm=a2h1n.8251843.playList.5!10~1!2~3~A&f=51459639&o=1

名称	符号	量纲	NEO-COMP-3kW	NEO-COMP-4kW	NEO-COMP-5.5kW	NEO-COMP-11kW	NEO-COMP-22kW	NANO-COMP-1.1kW	NANO-COMP-2.2kW
逆变器防护等级*			IP65					IP65	
逆变器供电电压	V_{1n}	V	3x 200÷460					1x110(-10%)÷240(+10%)	
逆变器供电频率	f_{1n}	Hz	50-60					50-60	
压缩机压强		Bar	0.01 ÷ 160					0-160	
逆变器输出频率	f_2	Hz	Max f_{1n} x 200%					200% f_{1n} [$f_2$0-100Hz if f_{1n}50Hz]	
额定输出电流(逆变器到电机)	I_{2n}	A	7	10	14	22	45	4	9
空旷地区WiFi控制键盘最大通讯距离		mt	20						

其他特性	NEO-COMP-3kW	NEO-COMP-4kW	NEO-COMP-5.5kW	NEO-COMP-11kW	NEO-COMP-22kW	NANO-0.75kW	NANO-2.2kW
民用、商用和轻工业环境的EMC (EN 50081-1, para 5)	是 Class A - Cat C1			可选		是 Class B (with NANFILT)	
工业环境的EMC (EN 50081-2, para 5)	是			是 Class A - Cat C2			
通讯协议	MODBUS					MODBUS RS485	

Motive NEO/NANO-VENT是控制系统中的空气压力，使之保持恒定，从而根据用户使用的空气流量自动调节电机速度,以及通风系统和吸入系统的消耗功率

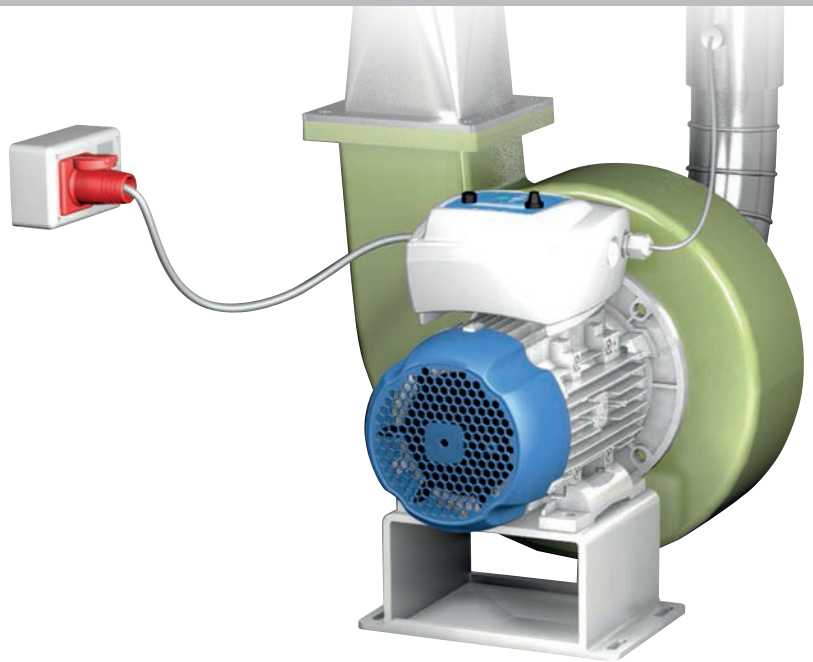

Know NEO-VENT on http://v.youku.com/v_show/id_XMzMyMjM0NDY2MA==.html?spm=a2h1n.8251843.playList.5~1!2~3~A&f=51459639&o=1

Value	Symbol	UOM	NEO-VENT-3kW	NEO-VENT-4kW	NEO-VENT-5.5kW	NEO-VENT-11kW	NEO-VENT-22kW	NANO-VENT-1.1kW	NANO-VENT-2.2kW
NEO-VENT protection degree*			IP65					IP65	
NEO-VENT supply voltage	V_{1n}	V	3x 200÷460					1x110(-10%)÷240(+10%)	
NEO-VENT supply frequency	f_{1n}	Hz	50-60					50-60	
Air pressure		bar psi	Bar 0.010 ÷ 16 bar Psi 0.14 ÷ 232 psi					0-16 Psi	
NEO-VENT drive output frequency	f_2	Hz	Max f_{1n} x 200%					200% f_{1n} [$f_2$0-100Hz if f_{1n}50Hz]	
Rated output current from NEO-VENT (to the motor)	I_{2n}	A	7	10	14	22	45	4	9
Maximum WiFi keypad-NEO-VENT communication distance out in the open		mt	20						

Further characteristics	NEO-VENT-3kW	NEO-VENT-4kW	NEO-VENT-5.5kW	NEO-VENT-11kW	NEO-VENT-22kW	NANO-0.75kW	NANO-2.2kW
EMC for DOMESTIC, COMMERCIAL AND LIGHT INDUSTRIAL ENVIRONMENT (ref. EN 50081-1, para 5)	YES Class A - Cat C1			optional		YES Class B (with NANFILT)	
EMC for INDUSTRIAL ENVIRONMENT (ref. EN 50081-2, para 5)	YES			YES Class A - Cat C2			
Communication Protocol	MODBUS					MODBUS RS485	

水泵系统自动控制使用VFD。

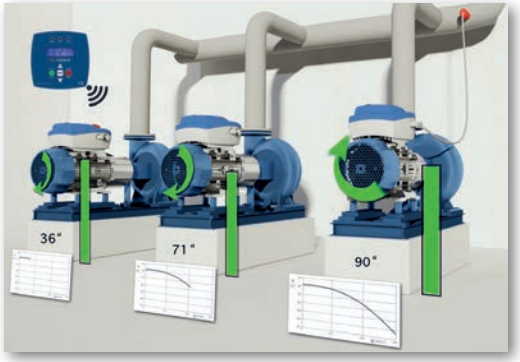

为了和传统泵驱动更好适配，需要复杂的数据设置。NEO-PUMP则安装更容易，因为它可以对泵曲线进行90秒的自动调节以适应系统性能，无需任何计算和手动设置。

Know NEO-PUMP on
http://v.youku.com/v_show/id_XMzMyMDM0OTM3Ng==.html?spm=a2h1n.8251843.playList.5!11~1!2~3~A&f=51459639&o=1

Physical quantity	Symbol	UOM	NEO-PUMP-3kW	NEO-PUMP-11kW
NEO protection degree			IP65	IP65
Inverter supply voltage	V_{1n}	V	3 x 200-460	3 x 200-460
Inverter supply frequency	f_1	Hz	50-60	50-60
Inverter output frequency	f_2	Hz	max f_1 x 110%	max f_1 x 110%
Rated output current from the inverter (to the motor)	I_{1n}	A	8.0	25
Maximum Starting torque / Rated torque ratio	Cs/Cn	%	150%	150%
Maximum WiFi keypad-inverter communication distance out in the open		mt	20	20

Further characteristics	NEO-PUMP-3kW	NEO-PUMP-11kW
Programmer with built-in clock and battery (to make it possible to plan starts and stops)	NO	YES
EMC for INDUSTRIAL ENVIRONMENT (ref. EN 50081-2)	YES	YES Class A - Cat C2
EMC for DOMESTIC, AND LIGHT INDUSTRIAL ENVIRONMENT (ref. EN 50081-1, para 5)	YES Class A - Cat C1	optional
3PH power knife switch	optional	optional
Communication Protocol	MODBUS	MODBUS

太阳能泵和电动机的岛式或混合式驱动

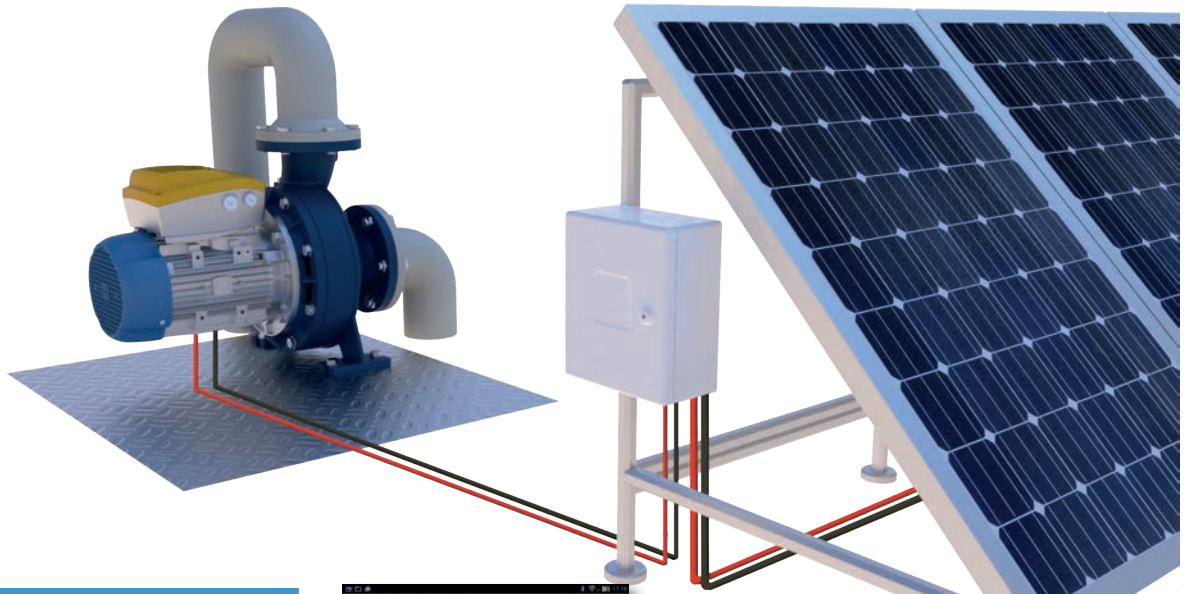

Know NEO-SOLAR on
http://v.youku.com/v_show/id_XMzMyMDQ1MjgwOA==.html?-spm=a2h1n.8251843.playList.5!2~1!2~3~A&f=51459639&o=1

物理量	符号	NEO-SOLAR-3	NEO-SOLAR-11	NEO-SOLAR-22
NEO防护等级		IP65		
最小启动电压(自太阳能板)	V	250Vdc		
停止电压(自太阳能板)	V	170Vdc		
最大电压(自太阳能板)	V	650Vdc		
电机额定电压和频率	V Hz	3PH 190-460Vac +/- 5% 50/60Hz		
供电频率至电机	Hz	20-110%		
最大输出电流(自NEO-SOLAR至电机)	A	7	22	45

更多特性	NEO-SOLAR-3	NEO-SOLAR-11	NEO-SOLAR-22
内置时钟和电池编程器（可计划启动和停止）	NO	YES	YES
通讯协议	MODBUS	MODBUS	MODBUS
工业环境下EMC(ref. EN 50081-2)	YES	YES	YES
家用和轻工业环境下的EMC (ref. EN 50081-1, para 5)	YES	YES	YES
可使用Motive wifi控制板编程	YES	YES	YES
可使用PC编程	YES	YES	YES
可使用智能手机或平板编程	YES	YES	YES

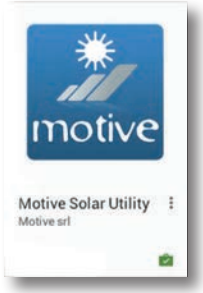

Motive Solar Utility:
It calculates the correct photovoltaic generator sizing and choses the right NEO-SOLAR for you after that you input some info like the panels data, max temperature, motor power, etc.

Only for Android

1. Download the APP from play-store or Google play
2. Digit “Motive Solar”
3. Click on Motive Solar Utility icon motive

NEO-OLEO & NANO-OLEO

NANO-OLEO和NEO-OLEO能够控制油压和高达22kW的单相或三相液压动力装置的流量，以此可以根据不同工况自动调节电机的速度和耗电。

Know NEO/NANO-OLEO on
https://youtu.be/-m7uT6MnDq4

名称	符号	单位	NEO-OLEO-3kW	NEO-OLEO-4kW	NEO-OLEO-5.5kW	NEO-OLEO-11kW	NEO-OLEO-22kW	NANO-OLEO-1.1kW	NANO-OLEO-2.2kW
NEO/NANO 防护等级			IP65					IP65	
NEO/NANO 供电电压	V_{1n}	V	3x 200-460					1x110(-10%)÷240(+10%)	
NEO/NANO 供电频率	f_{1n}	Hz	50-60					50-60	
NEO/NANO 输出频率	f_2	Hz	200% f_{1n} [$f_2$0-100Hz if f_{1n}50Hz]					200% f_{1n} [$f_2$0-100Hz if f_{1n}50Hz]	
额定输出电流 (从变频器到电机)	I_{2n}	A	7	10	14	22	45	4	9
最大启动转矩/额定转矩比值	Cs/Cn	Nm	150%			200% (7,5kW) 160% (11kW)	150%	150%	
空旷地区WiFi控制键盘和变频器最大通讯距离		mt	20						

更多特性	NEO-OLEO-3kW	NEO-OLEO-4kW	NEO-OLEO-5.5kW	NEO-OLEO-11kW	NEO-OLEO-22kW	NANO-0.75kW	NANO-2.2kW
移动设备的蓝牙通讯	是 (opz. with BLUE device)					是 (opz. with BLUE device)	
工业环境的EMC(参考 EN 50081-2, para 5)	是			是 Class A - Cat C2	是 Class A - Cat C2	是 Class B (with NANFILT)	
民用、商用和轻工业环境的EMC(参考 EN 50081-1, para 5)	是 (da V2.01) Class A – Cat C1			选配	选配		
内置带旋钮和调节模块(IP65)的电位器	是 (con NANPOT)					是 (with NANPOT)	
三相电源开关	选配 cod.INTEM3X32A				选配 cod.INTEM3X63A	选配 cod. INTEM1X12A	
通讯协议	MODBUS RS485					MODBUS RS485	

一个通用的、可扩展的信息系统，包括 传感器 + 网关 + 平台 + 推送通知器、开放、自动调谐、IIOT、机器学习和人工智能

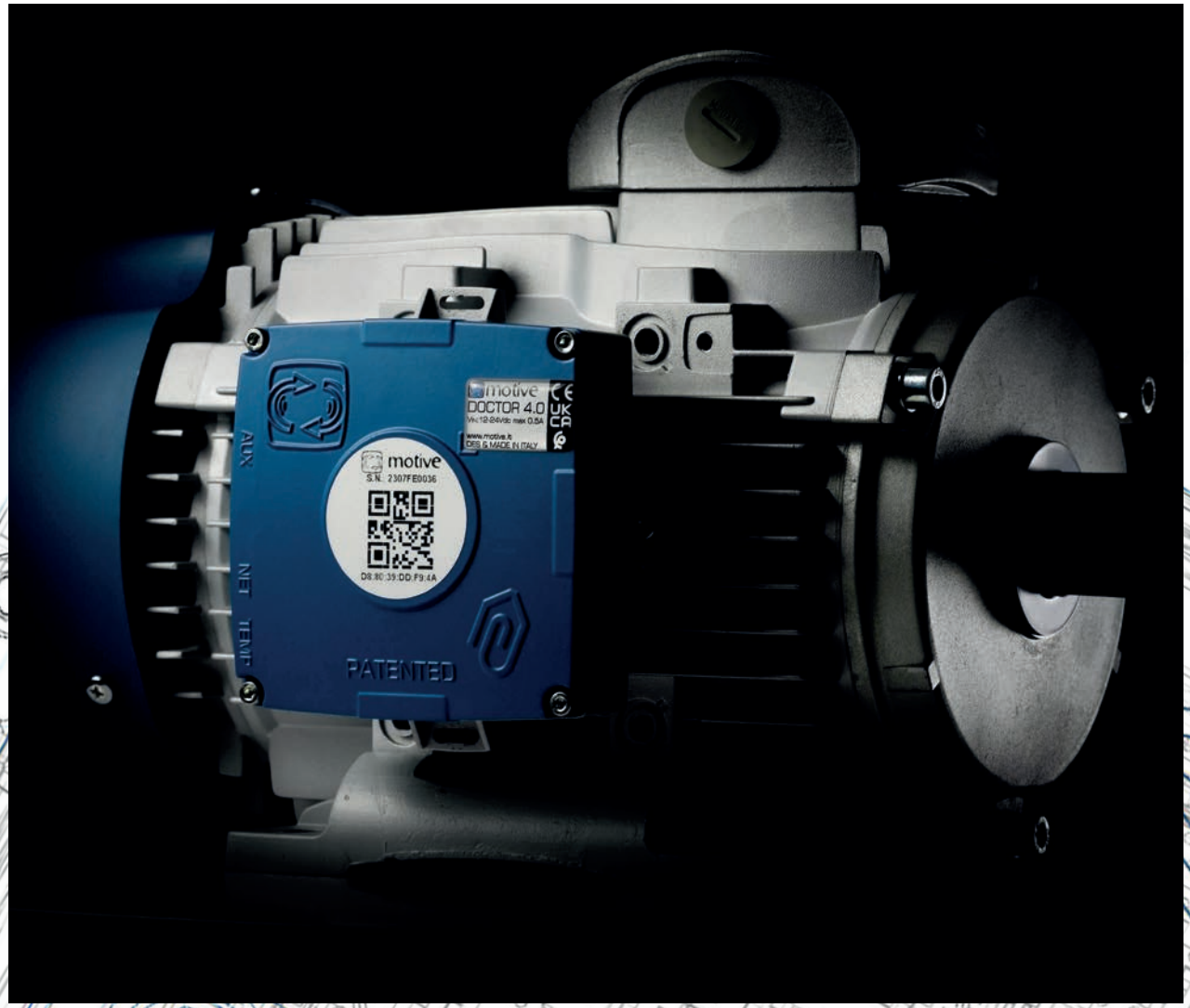

我们已经看到过：

- 当电池电量低时，必须整个扔掉，像玩具一样的传感器，
- 只能每天或每小时提供一次监测数据的仪器（例如，您如何知道监测到的振动，是故障警报还是附近有人使用锤子？），
- 当只能监测 2 个变量（振动、加热）时，还满口“人工智能”这个词，它甚至无法确定机器到底是关还是开，
- 当某些专家提到“机器学习”时，却还需要事先对每个监测值，确认其容差范围，

很高兴在应用程序中看到一个监测数据，并将其作为解决方案出售.....但它到底有多大用处呢？

但是，如果现在有一个通用的、可扩展的、长时间连续检测系统，由网关+平台+推送通知器组成，开放、自动调谐、物联网、机器学习，多合一但不是一组复杂的仪器，结合了聪明的 AI 人工智能进行异常检测？

并且它不仅可以接收数据，还可以从应用程序发送远程命令（“减速”、“停止”等）？

然后，我们会发现自己面前的东西可以真正进行预测性维护，但最重要的是，它可以做的远不止于此。

一个梦？不，它已经实现了。我们发明了它并申请了专利。它被称为DOCTOR 4.0

工业发明专利第 102021000024412 号

预测性维护只是其可能的用途之一。FERMAI IIoT 门户是开放的、独立于应用程序的，并简化且集成。

例如，借助 DOCTOR 4.0 数据，您可以监控工厂或机器的生产率、泵、风扇或压缩机的流量或压力、流体污染、能耗，还可以控制质量等等。

按您所需内容配置此自动顾问程序，并获取CAD文件和数据表

Motive配置器使您能根据需要组合塑造Motive产品，最后下载2D/3D CAD 图纸和PDF数据表。

按性能搜索
如果您不确定如何为您的目标选择最佳产品组合，您可以输入您的期望，如最终转矩，最终速度和用途等，配置器会像顾问一样工作。
它会为您提供适用的产品配置列表；然后您可以下载包含每种配置的性能数据和尺寸图的PDF数据表以及2D和3D的图纸。

按产品搜索
如果您已经了解所需产品的配置，则使用产品搜索，可以更快地获得包含2D和3D图纸的性能数据和尺寸图的PDF数据表。

free access without login
http://www.motive.it/configuratore.php

销售和保修条款

第1条
保修
1.1除非每次双方签订书面协议，Motive保证遵守特殊协议。
对不良品的保修仅限于Motive产品设计、材料或制造过程中导致的产品缺陷。
保修不包括：
*运输过程中造成的过错或损坏；因安装不当引起的故障或损坏；产品不恰当使用或其他不适当使用造成的故障或损坏。
*由非授权人员使用和/或使用非原配件和/或零部件引起的故障或损坏；
*化学试剂和/或大气现象(例如烧坏的材料等)引起的缺陷和/或损坏；日常维护和所需行动或检查；
*产品缺少板或仅有回火板引起的故障或损坏。

1.2 只有在特殊情况下才接受退货或换货；但在任何情况下都不接受已使用过产品的退货或换货。本保修书适用于所有Motive产品，有效期为装运之日起12个月内。
保修申请应根据具体情况书面向Motive提出，如符合以下段落描述，Motive应在合理期限内决定并采取以下措施：
(a)向买方提供与已证实不良品相同的类型和同质量的产品替代；如有协议，免予退工；如有上述情况，Motive有权要求买方尽早退回不良品，并将成为Motive资产；
(b) 对于不符合协议的产品，由买方负责在其工厂采取上述措施维修或修改不良品；在上述情况下，重新包装产品的所有费用应由买方承担。
(c) Motive免费发送零部件：所有产品运输的相关费用应由买方承担。

1.3. 本保修条款应等同或替代对不良品和瑕疵的法律保证。并且不包括任何其他由供应产品引起的Motive的责任。特别是买方无权提交任何进一步索赔。自保修有效期满之日起，Motive不对任何进一步索赔承担责任。

第2条
声明
2.1. 关于数量、重量、毛重和颜色的索赔，或关于质量或合规性方面的不良和缺陷的索赔，以及买方在货物交付时可能发现的索赔，应在上述发现的最多7天内提交，处罚无效。

第3条
发货
3.1. 对于全部或部分延迟发货或发货不当而导致的损害，我们不承担任何责任。
3.2. 除非不同的与客户的书面交流，否则于是运输条款必须是工厂发货EX-Work。

第4条
付款
4.1. 如有任何延期或不定期付款，Motive有权取消正在进行中的协议，包括不遵守相关付款的协议，并且Motive有权要求赔偿（如有）。但Motive应有权在付款到期日并且无拖欠的情况下，在意大利有效贴现率的范围内，要求欠款利息增加12个百分点。Motive还有权扣留修理中的材料作为交换。对于破产客户如果付款失败，Motive有权取消对材料的担保。

4.2. 即便案件正在进行索赔或争议，买方仍必须完成付款。

请访问**MOTIVE**官网下载更多技术手册。

所有数据均经过精心编写和检查。我们不承担任何可能错误或遗漏的责任。Motive也会一如既往的坚持更新已销售产品的性能。

了解更多产品手册

GENERAL CATALOGUE CIN MAR 25 REV.09

区域经销商

Motive s.r.l.
Via Le Ghiselle, 20
25014 Castenedolo (BS) - Italy
Tel.: +39.030.2677087 - Fax: +39.030.2677125
web site: www.motive.it
e-mail: motive@motive.it