KATALOG OGÓLNY

motive®

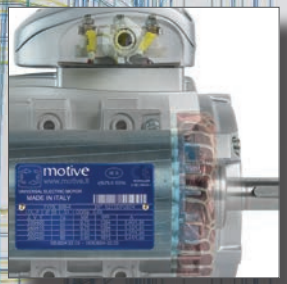

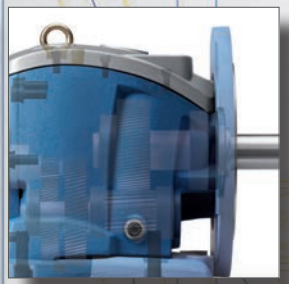

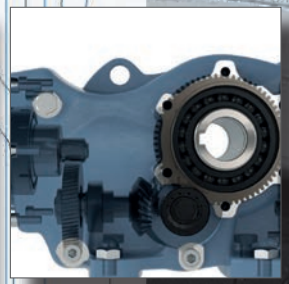

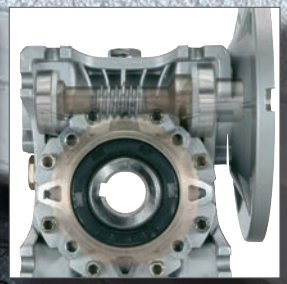

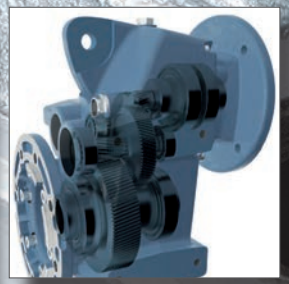

ZERTIFIKAT ◆ CERTIFICATE ◆ 認證證書 ◆ СЕРТИФИКАТ ◆ CERTIFICADO ◆ CERTIFICAT

TÜV SÜD Italia

CERTIFICATO

Nr. 50 100 1185 Rev.012

SI ATTESTA CHE / *THIS IS TO CERTIFY THAT*

IL SISTEMA DI GESTIONE PER LA QUALITÀ DI
THE QUALITY MANAGEMENT SYSTEM OF

motive

MOTIVE S.r.l.

SEDE LEGALE E OPERATIVA:
REGISTERED OFFICE AND OPERATIONAL SITE:

VIA LE GHISELLE 20
IT - 25014 CASTENEDOLO (BS)

È CONFORME AI REQUISITI DELLA NORMA
HAS BEEN FOUND TO COMPLY WITH THE REQUIREMENTS OF

UNI EN ISO 9001:2015

QUESTO CERTIFICATO È VALIDO PER IL SEGUENTE CAMPO DI APPLICAZIONE
THIS CERTIFICATE IS VALID FOR THE FOLLOWING SCOPE OF APPLICATION

Progettazione e fabbricazione di motori elettrici, riduttori meccanici ed inverter *(IAF 19, 18)*

Design and manufacture of electrical motors, mechanical gearboxes and variable speed drives *(IAF 19, 18)*

ACCREDIA
SGQ N° 049A

Per l'Organismo di Certificazione
For the Certification Body
TÜV Italia S.r.l.

Validità / *Validity*
Dal / From: **2025-03-03**
Al / To: **2028-03-02**

Francesco Scarlata
Direttore Divisione Business Assurance
Business Assurance Division Manager

Data emissione / *Issuing Date*
2025-02-03

PRIMA CERTIFICAZIONE / *FIRST CERTIFICATION:* 2001-07-20

"LA VALIDITÀ DEL PRESENTE CERTIFICATO È SUBORDINATA A SORVEGLIANZA PERIODICA A 12 MESI E AL RIESAME COMPLETO DEL SISTEMA DI GESTIONE AZIENDALE CON PERIODICITÀ TRIENNALE"
"THE VALIDITY OF THE PRESENT CERTIFICATE DEPENDS ON THE ANNUAL SURVEILLANCE EVERY 12 MONTHS AND ON THE COMPLETE REVIEW OF COMPANY'S MANAGEMENT SYSTEM AFTER THREE-YEARS"

TÜV Italia • Gruppo TÜV SÜD • Viale Fulvio Testi, 280/6 • 20126 Milano • Italia • www.tuvsud.com/it

TÜV®

AEO

Autorizzazione AEO	IT AEOF 21 1809
1. Titolare dell'Autorizzazione AEO MOTIVE S.R.L. Codice EORI IT03580280174	2. Autorità che rilascia l'Autorizzazione Agenzia delle Dogane e dei Monopoli Direzione Centrale Dogane Ufficio AEO, compliance e grandi imprese
3. Stabile organizzazione	

Il Titolare indicato nel riquadro 1 è un

Operatore economico autorizzato

Semplificazioni doganali / Sicurezza (AEOF)

3. Data di validità dell'Autorizzazione 15/05/2021

Il Direttore dell'Ufficio

CERTIFICAT ◆ CERTIFICADO ◆ СЕРТИФИКАТ ◆ 認證證書 ◆ CERTIFICATE

TÜV SÜD Italia

CERTIFICATE

EU-TYPE EXAMINATION CERTIFICATE

[1] **Equipment or Protective System intended for use in potentially explosive atmospheres**
[2] **Directive 2014/34/EU**

[3] EU-Type Examination Certificate number:
TÜV IT 20 ATEX 048 X Rev 1

[4] Equipment or Protective System: Three-phase asynchronous electric motors DELPHI series

[5] Manufacturer: **MOTIVE S.r.l.**

[6] Address: **Via Le Ghiselle 20**
I-25014 CASTENEDOLO (BS) ITALY

[7] This equipment or protective system and any acceptable variation thereto is specified in the schedule to this certificate and the documents therein referred to.

[8] TÜV Italia, notified body no. 0948 in accordance with Article 17 of Directive 2014/34/EU of the European Parliament and of the Council, dated 26 February 2014, certifies that this product has been found to comply with the Essential Health and Safety Requirements relating to the design and construction of products intended for use in potentially explosive atmospheres given in Annex II to the Directive.

The examination and test results are recorded in confidential report no. R 20 EX 046 Rev. 1.

[9] Compliance with the Essential Health and Safety Requirements has been assured by compliance with: **EN IEC 60079-0:2018 EN IEC 60079-7:2015/A1:2018 EN 60079-31:2014**

[10] If the sign "X" is placed after the certificate number, it indicates that the equipment or protective system is subject to special conditions for safe use specified in the schedule to this certificate.

[11] This EU - TYPE EXAMINATION CERTIFICATE relates only to the design and construction of the specified product. Further requirements of the Directive apply to the manufacturing process and supply of this product. These are not covered by this certificate.

[12] The marking of the product shall include the following:
II 2G Ex eb IIC T6..T3 Gb
II 2D Ex tb IIIC T85°C..T120°C Db

This certificate may only be reproduced in its entirety and without any change, schedule included.

Issue date: 12th March 2025
1st Issue date: 17th February 2021

TÜV Italia S.r.l.
Notified body N° 0948

ACCREDIA
PRD N° 081B

Industry Service - Real Estate & Infrastructure
Managing Director

page 1 di 14

TÜV®

ODWIEDŹ I POZNAJ MOTIVE DZIĘKI
FILMOWI NA WWW.MOTIVE.IT

INDEX

DELPHI Wielkość 56-132 str. 2-3

DELPHI Wielkość 160-355 str. 4

MONO str. 5

DELFIRE str. 6

DELPHI AT str. 7

BOX str. 8

STADIO str. 9

VARIO str. 10

ROBUS 25-60 str. 11

ROBUS A2 str. 12

STON str. 13

ENDURO str. 14

Współczynnik bezpieczeństwa str. 15

NANO str. 16

NEO WIFI str. 17

NEO-COMP & NANO-COMP str. 18

NEO-VENT & NANO-VENT str. 19

NEO-PUMP str. 20

NEO-SOLAR str. 21

NEO-OLEO & NANO-OLEO str. 22

Doctor 4.0 str. 23

Configurator str. 24

motive®

DELPHI

Silniki firmy Motive są wykonane zgodnie z międzynarodowymi standardami technicznymi; każda wielkość i postać konstrukcyjna jest obliczona w odniesieniu do tabeli standardu IEC 72-1.

WIELKOŚĆ 56 -132

Dostępne również w wykonaniu „Ex”
Certyfikat ATEX
II 2G Ex eb IIC T6, T5, T4, T3 Gb
II 2D Ex tb IIIC T85°C...T120°C IP65 Db
Tamb=-20+40°C...+60°C

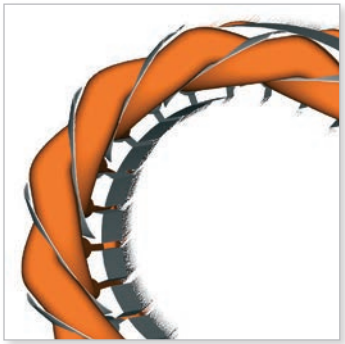

Miedziane uzwojenie jest powlekane podwójną warstwą emalii izolacyjnej spełniającej wymagania klasy H, aby zapewnić wysoką odporność na uszkodzenia elektryczne, termiczne i mechaniczne.
Fazy są dodatkowo izolowane kolejną warstwą folii Nomex, aby chronić silniki przed pikami napięcia, które zwykle występują, gdy silnik jest sterowany przez falownik.

Korpus włącznie do wielkości 132 jest wykonany ze stopu aluminium, odlewanego ciśnieniowo, od wielkości 160 do 355 korpus jest wykonany z żeliwa.

Silniki produkcji Motive mają zamontowane łożyska wyselekcjonowane pod względem ich cichej pracy i niezawodności. Z tych samych powodów wirniki są wyważane dynamicznie zgodnie z normami IEC 34-14 i ISO 9921.

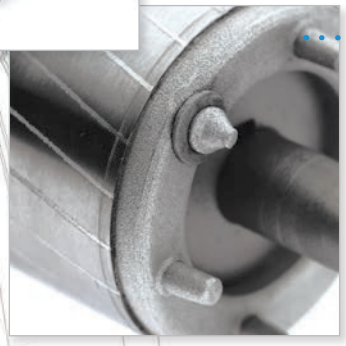

Wszystkie silniki DELPHI są:
- trójfazowe,
- dla różnych napięć znamionowych,
- dla częstotliwości 50/60 Hz,
- w klasie izolacji F [na żądanie H lub H+ (delfire)],
- do pracy ciągłej S1,
- w stopniu ochrony IP55 (na żądanie IP56, 66 i 67),
- w klasie sprawności IE2 lub IE3 (IEC 60034-30-1),
- z uzwojeniem przystosowanym do warunków tropikalnych,
- odpowiednie do zasilania za pośrednictwem inwertera.

IE2, high efficiency class IEC 60034-30-1
IE3, premium efficiency class IEC 60034-30-1
IE4, super premium efficiency class IEC 60034-30-1

typ	wykonanie	moc
56	aluminum	0,09kW-11kW
63		
71		
80		
90		
100		
112		
132		
160	żeliwo	4kW-315kW
180		
200		
225		
250		
280		
315		
355		

Wszystkie trójfazowe silniki serii Delphi, od rozmiaru 56 do rozmiaru 355, standardowe, ATEX lub z hamulcem, są objęte międzynarodowym certyfikatem zatwierdzenia typu do użytku morskiego wydanym przez RINA.

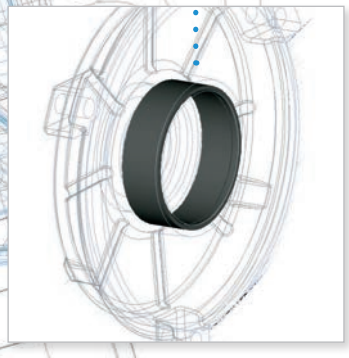

W celu zwiększenia odporności na mechaniczne siły promieniowe, silniki Motive od wielkości 90, w aluminiowych tarczach łożyskowych w rowku pod łożysko posiadają stalową wkładkę.

ZASTRZEŻONE WZORNICTWO

Know DELPHI 56-132 on
http://www.youtube.com/watch?v=G2EWOuOHIjU

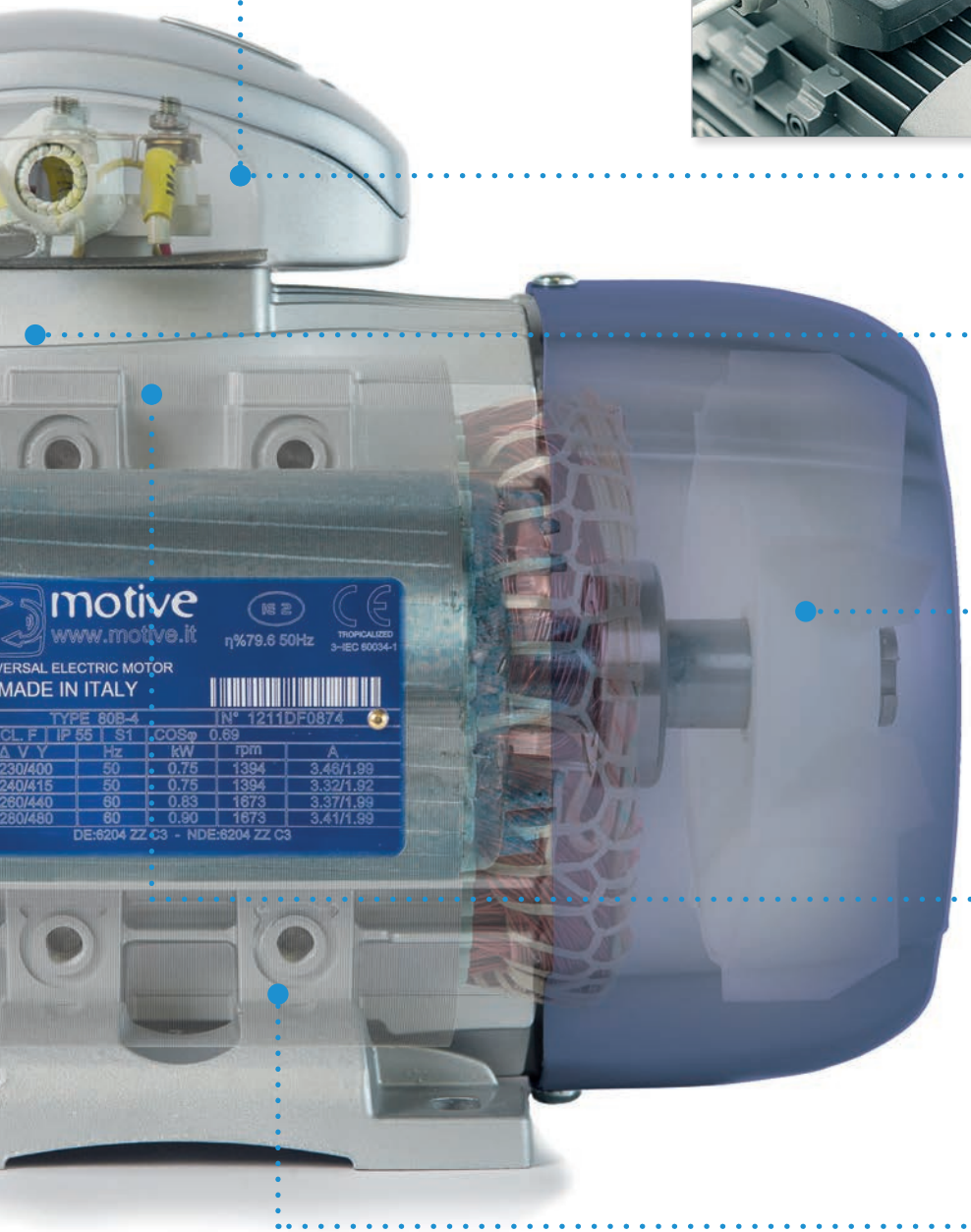

Dla maksymalnego bezpieczeństwa silniki wyposażone są w ważne detale, jak zacisk kabla odporny na wyrwanie, czy kombinację łożysk z dwoma osłonami – każde z gumowymi pierścieniami uszczelniającymi.

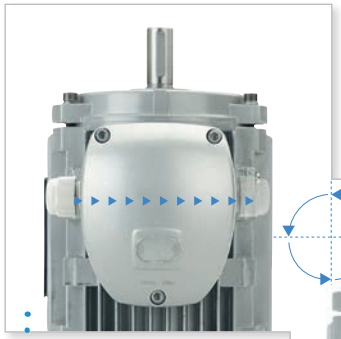

Zacisk kabla może być łatwo zamontowany z obu stron skrzynki zaciskowej.

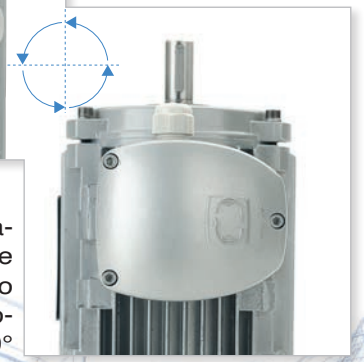

Skrzynka zaciskowa może być obrócona o 360°, stopniowo co 90°

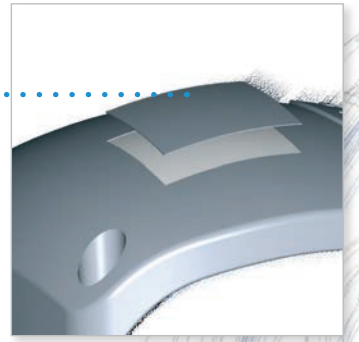

W celu zabezpieczenia przed rdzą, silniki Motive malowane są na srebrny kolor RAL9006

Bardzo gruba i wykonana ze specjalnego tworzywa sztucznego, osłona wentylatora jest:
- odporna na uderzenia
- tłumiąca dźwięki
- odporna na zadrapania
- odporna na rdzę

Doskonałe osiągi zostały osiągnięte przez zastosowanie niskostratnych blach magnetycznych CRNO „FeV"; w porównaniu do zwykle stosowanych półprzetworzonych niskowęglowych „FePO1", blachy FeV umożliwiają osiągnięcie wyższej sprawności, mniej się grzeją, pozwalają na mniejsze zużycie energii i zwiększają żywotność materiałów izolacyjnych

Od wielkości mechanicznej 56 do 132, łapy są dokręcane i mogą być montowane z 3 stron korpusu, przez co skrzynka zaciskowa może być umiejscowiona na górze, z lewej lub prawej strony silnika.

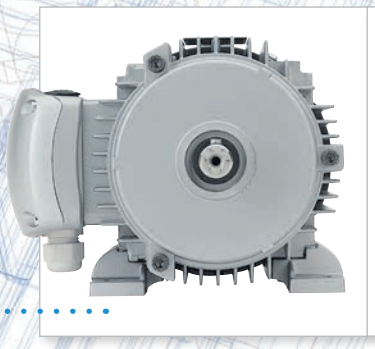

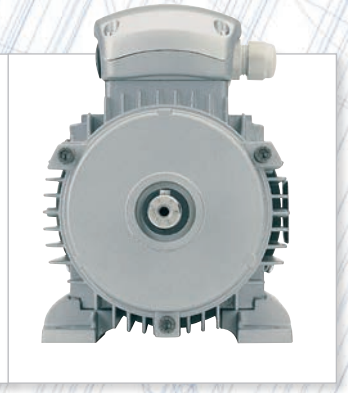

DELPHI

WIELKOŚĆ 160-355

Dostępne również w wykonaniu „Ex”
Certyfikat ATEX
II 2G Ex eb IIC T6, T5, T4, T3 Gb
II 2D Ex tb IIIC T85°C...T120°C IP65 Db
Tamb=-20+40°C...+60°C

Know DELPHI 160-355 on
https://youtu.be/pXvckximmNA

Silniki trójfazowe Motive od wielkości 160 do wielkości 355 wykonywane są w żeliwne i posiadają wszystkie główne cechy serii Delphi, wśród których:

- znormalizowane wymiary zgodnie z międzynarodowymi standardami (IEC 72-1)
- dla różnych napięć znamionowych /dla częstotliwości 50/60 Hz
- w klasie izolacji F [na żądanie H lub H+ (delfire)]
- do pracy ciągłej S1
- w stopniu ochrony IP55 (na żądanie IP56, 66 i 67)
- z uzwojeniem przystosowanym do warunków tropikalnych i wzmocniona izolacja
- nadają się do zasilania falownikaiem [od 110kW zaleca się zamawiać silnik z izolowanymi łożyskami (opcja)]

IE2, high efficiency class IEC 60034-30-1
IE3, premium efficiency class IEC 60034-30-1
IE4, super premium efficiency class IEC 60034-30-1

Wyposażone w 3 termistory PTC, które chronią silnik i układ przed nieprawidłowościami w działaniu

Wyposażone w śruby oczkowe do podnoszenia [jedna w wersji B3 (mocowanie na stopach) dwie w wersji B5 (mocowanie kołnierzowe)]

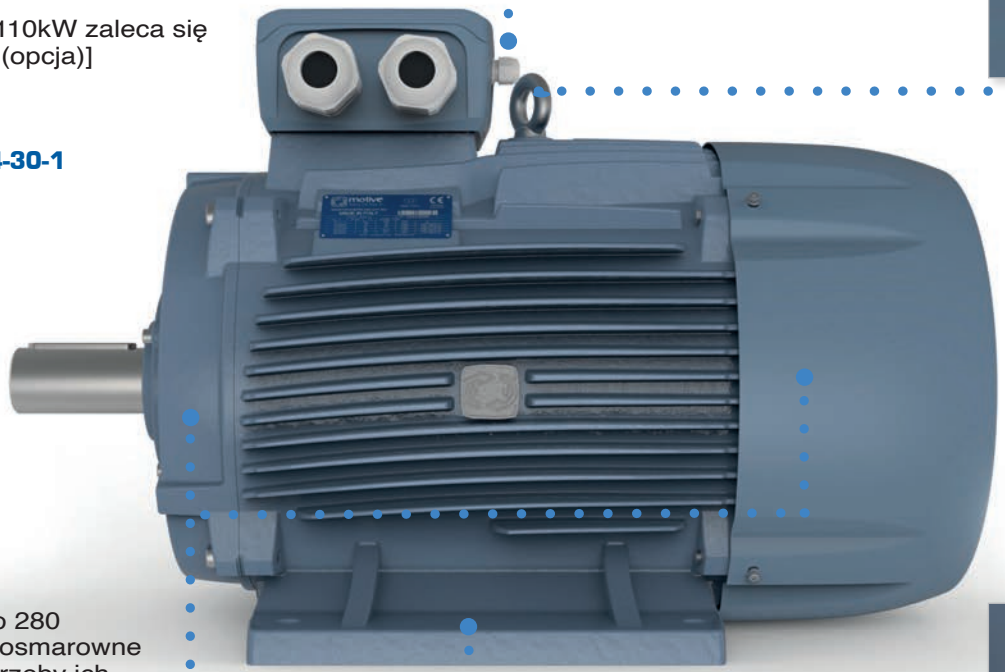

Przy zachowaniu tego samego systemu uszczelnienia, co w całej serii Delphi, skrzynka zaciskowa do rozmiaru 280 jest wykonana z aluminium, co gwarantuje jej stopień ochrony IP65 bez wpływu na typowe niedoskonałości wykończeniowe żeliwa.

Skrzynkę zaciskową można obracać stopniowo co 90° do uzyskania obrotu 360°

Od wielkości 160 do 280 montowane są samosmarowne łożyska ZZ, bez potrzeby ich ponownego, okresowego smarowania.

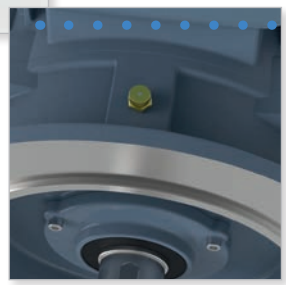

Silniki od rozmiaru 315 są zaopatrzone w smar z wyjątkiem serii dwubiegunowej łożyska końcowe są otwarte typu rolkowego aby mogły wytrzymać wysokie obciążenia promieniowe (patrz par. Wykaz części

Ze względu na wysoki moment obrotowy, dla silników wielkości od 180 w górę łapy zamontowane są integralnie z obudową

Na żądanie, Motive może zamontować skrzynkę zaciskową bocznie, z prawej lub lewej strony

MONO

Silniki 1PH firmy Motive są wykonane zgodnie z międzynarodowymi standardami technicznymi; każda wielkość i postać konstrukcyjna jest obliczona w odniesieniu do tabeli standardu IEC 72-1.
Korpus wykonany jest ze stopu aluminium, odlewany ciśnieniowo

Dążąc do maksymalnej ochrony, silniki są wyposażone w ważne szczegóły, takie jak odporny na rozciąganie dławik kablowy i kombinacja łożysk z dwoma ekranami, z których każda ma gumowe pierścienie uszczelniające

Wszystkie silniki MONO są:

- jednofazowe 230V 50Hz. Na zamówienie 60 Hz i specjalne napięcia,
- izolacja klasy F (H na życzenie),
- do pracy ciągłej S1,
- stopień ochrony IP55 (na życzenie IP56, 66 i 67)
- na życzenie dodatkowy kondensator startu

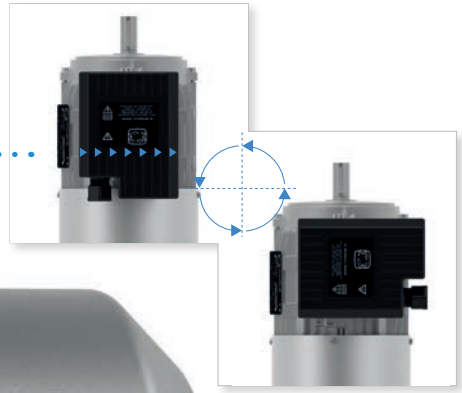

Możliwość obracania skrzynki zaciskowej

Specjalne uzwojenie zapewnia dobry moment rozruchowy nawet bez podwójnego kondensatora

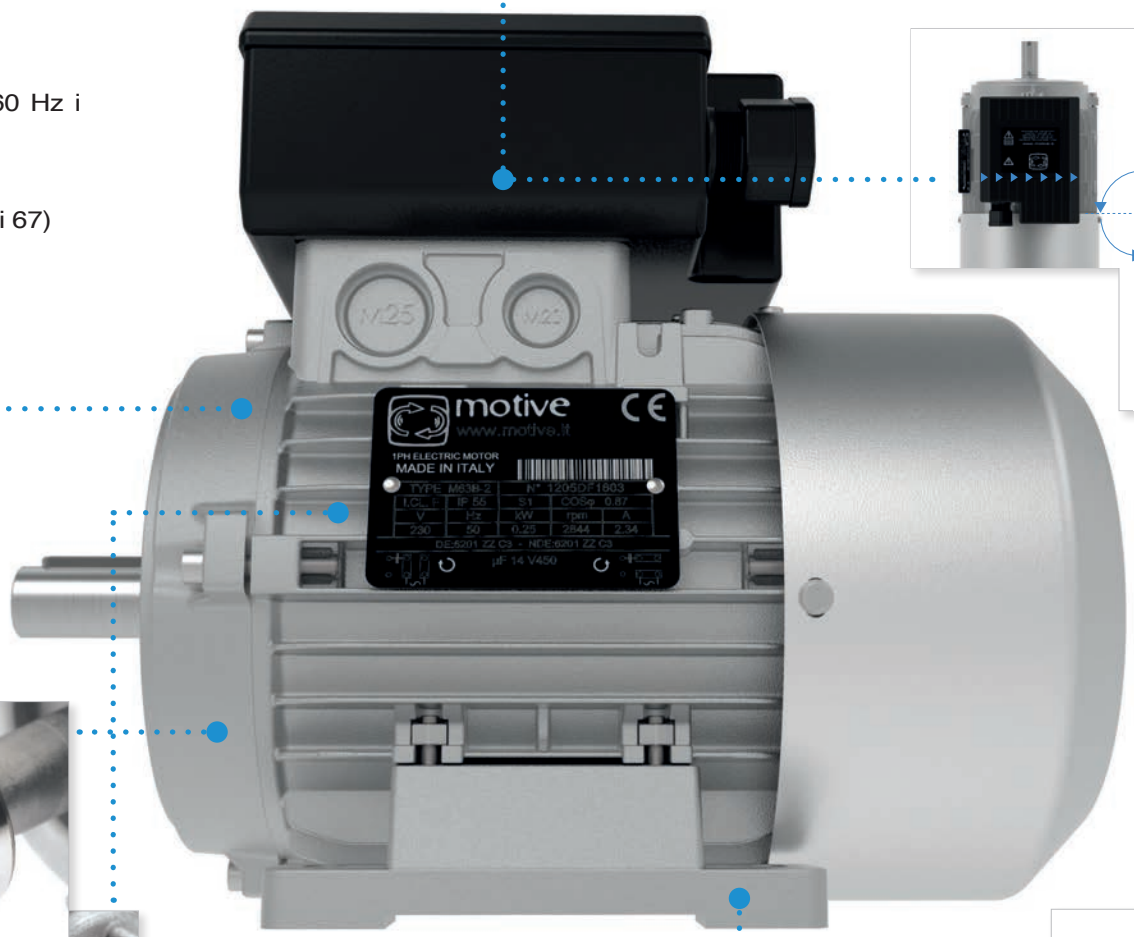

kW	typ 2 Liczba biegunów	4 Liczba biegunów
0,18	63A-2	63B-4
0,25	63B-2	71A-4
0,37	71A-2	71B-4
0,55	71B-2	80A-4
0,75	80A-2	80B-4
1,1	80B-2	90S-4
1,5	90S-2	90L-4
2,2	90L-2	100LA-4
3		100LB-4
4		112M-4

Silniki produkcji Motive mają zamontowane łożyska wyselekcjonowane pod względem ich cichej pracy i niezawodności. Z tych samych powodów wirniki są wyważane dynamicznie.

Łapy są zdejmowane i można je zamocować z 3 stron obudowy, umożliwiając w ten sposób ustawienie skrzynki zaciskowej w górę, w prawo lub w lewo.

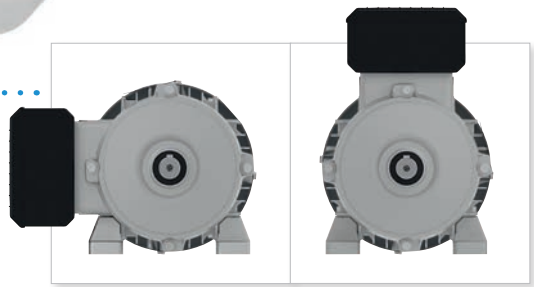

“DELFIRE” to innowacyjna seria silników trójfazowych specjalnie zaprojektowanych do pracy w temperaturze otoczenia 100 ° C, jak np. Wentylacja pieców i suszarek w ciągłej pracy S1

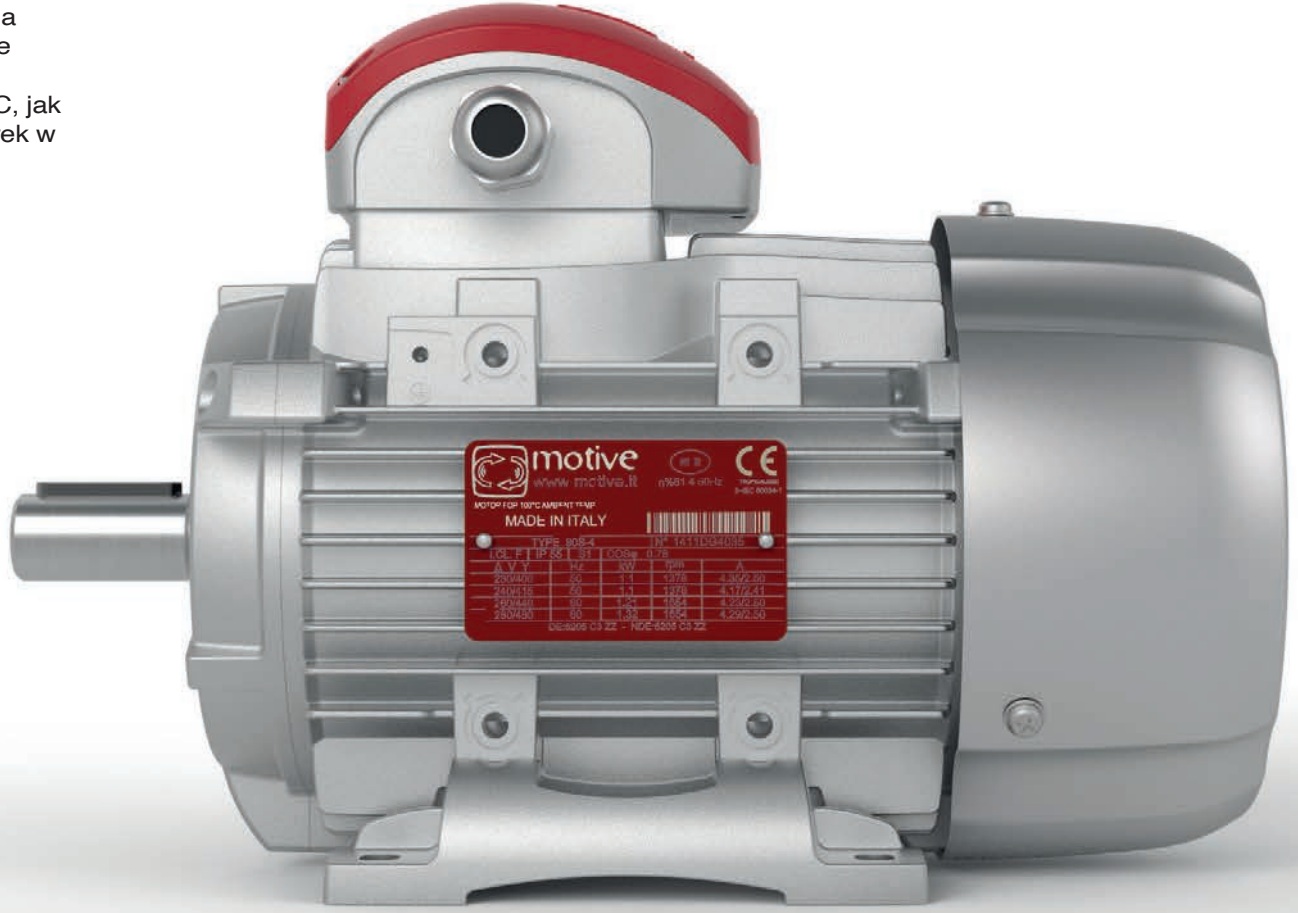

Zastosowana technologia wywodzi się z silników przeciwpożarowych EN 12101-3 do odprowadzania dymu, ale zamiast być przeznaczona do pracy tylko przez kilka godzin, została zaprojektowana tak, aby zapewnić ciągłą pracę S1 i taką samą żywotność jak normalny silnik w normalnym otoczeniu. Główne cechy to:

- metalowe dławiki kablowe i wentylacja, uszczelki i uszczelniacze vitonowe, łożyska wysokotemperaturowe, stalowe gniazda łożysk

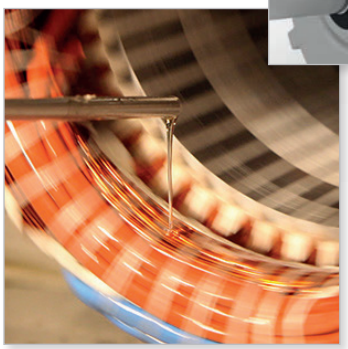

niezasilane uzwojenie dla niskiego wzrostu temperatury, podwójnie powlekane druty magnetyczne, podwyższona klasa H:

- podwójna impregnacja: podwójna impregnacja i osuszenie stojana. Ta gruba warstwa zapewnia ekstremalną odporność na kondensację oraz zwiększoną ochronę przed przepięciami i wysokimi napięciami,
- pokryta specjalną żywicą epoksydową zabezpieczoną przed grzybami, odporną na kwasy i zasady. Poprawia również izolację i umożliwia odprowadzanie wilgoci. Gładko wykończona powierzchnia nie pozwala na zaleganie wody w stanie ciekłym na uzwojeniach.

typ	Liczba biegunów	wykonanie	kW
71	2, 4, 6	aluminum	0,18 - 7,5
80			
90			
100			
112			
132			
160		żeliwo	7,5 - 55
180			
200			
225			
250			

SILNIKI SAMOHAMOWNE SERII DELPHI AT

Silniki samohamowne DELPHI serii ATDC, AT24 i ATTD wykorzystują jeden lub 2 dociskane sprężynowo hamulce, dokładnie naklejone na żeliwną tarczę w tylnej części silnika.
Silniki te charakteryzują się szczegółami wykonania, które u innych producentów występują jako opcje, tj.:
- standardowa dźwignia ręcznego zwalniaka umożliwiająca zwolnienie hamulca, co pozwala ręcznie pokręcić wałem silnika,
- Termoprotektory zatopione w uzwojeniu dla wszystkich rozmiarów.
- łatwe rozdzielenie podłączenia hamulca w przypadku, gdy silnik ma być podłączony do inwertera.

W silnikach samohamownych ATDC i ATTD, oddzielne zasilanie hamulca osiąga się w razie potrzeby przez podłączenie hamulca bezpośrednio do tabliczki zaciskowej umieszczonej w skrzynce zaciskowej.
W silnikach AT24 pojedyncze lub podwójne hamulce na napięcie stałe 24V są przystosowane do podłączenia bezpośrednio do przemiennika częstotliwości (w inwerterze zwykle występuje wyjście 24Vdc).

Na żądanie, hamulce mogą być zmodyfikowane do maksymalnie cichej pracy do użytkowania w szczególnych warunkach, jak np. w teatrze.

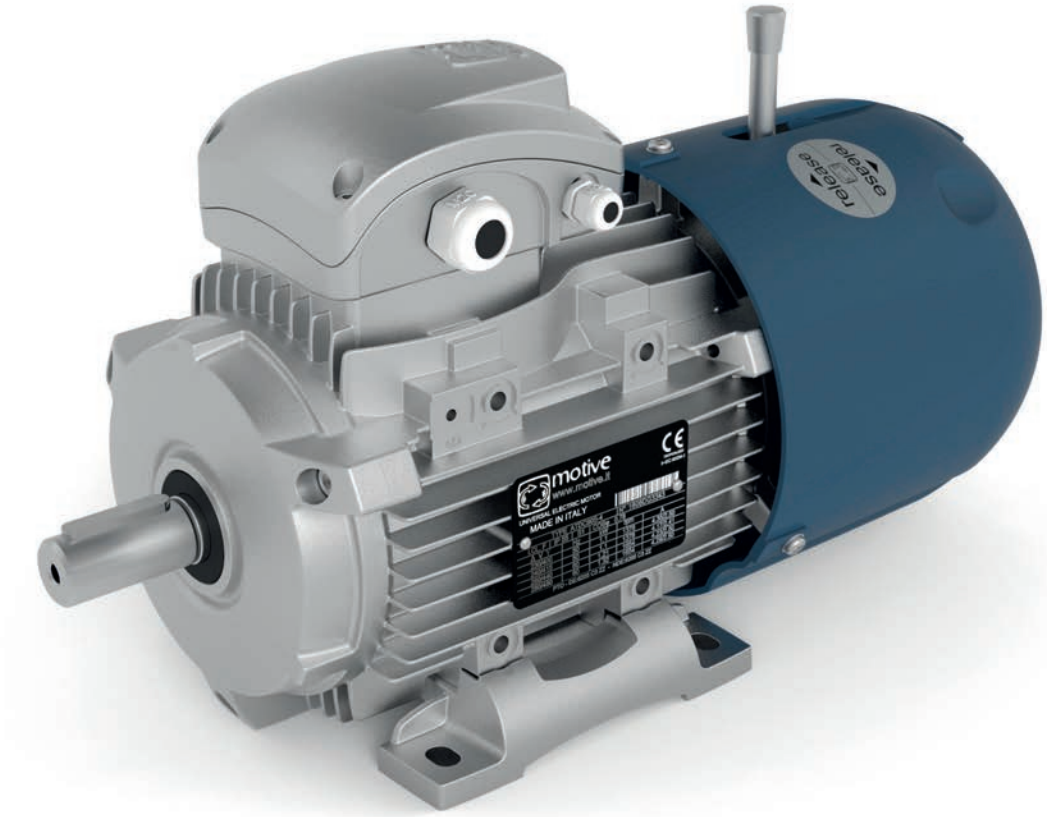

IE2, high efficiency class IEC 60034-30-1
IE3, premium efficiency class IEC 60034-30-1
IE4, super premium efficiency class IEC 60034-30-1

Wersja standardowa ma stopień ochrony IP55. Dostępna również w wersjach IP56, IP65 i IP66.

	ATDC						AT24				ATDC AT24	ATTD
IEC Typ	Statyczny max moment hamujący [Nm]	Czas hamowania bez obciążenia standard vers. [s]	Czas hamowania bez obciążenia TA version [s]	Napięcie wejściowe prostownika [Vac]	Napięcie wejściowe hamulca [Vdc]	Moc hamulca [W]	Statyczny max moment hamujący [Nm]	Statyczny min moment hamujący [Nm]	Czas hamowania bez obciążenia [s]	Moc hamulca [W]	Dodatkowa waga [kg]	Dodatkowa waga [kg]
AT..63	4,5	0,15	<0,05	220-280 (opt. 380-480)	99-126 (opt. 171-216)	20	4,5	4,0	0,06	20	+4	+7,5
AT..71	8,0	0,15	<0,05	220-280 (opt. 380-480)	99-126 (opt. 171-216)	28	4,5	4,0	0,06	20	+5	+9
AT..80	12,5	0,20	<0,05	220-280 (opt. 380-480)	99-126 (opt. 171-216)	30	10,0	9,0	0,09	25	+5,5	+10
AT..90	20,0	0,25	<0,05	220-280 (opt. 380-480)	99-126 (opt. 171-216)	45	16,0	12,0	0,11	45	+6	+11
AT..100	38,0	0,30	<0,05	220-280 (opt. 380-480)	99-126 (opt. 171-216)	60	32,0	28,0	0,14	60	+7	+12,5
AT..112	55,0	0,35	<0,05	380-480	171-216	65	60,0	55,0	0,15	65	+10	+19
AT..132	90,0	0,40	<0,05	380-480	171-216	90	90,0	80,0	0,16	85	+12	+23
AT..160	160,0	0,50	<0,05	380-480	171-216	110	160,0	130,0	0,21	105	+22	+42
AT..180	250,0	0,50	<0,05	380-480	171-216	130					+32	+62
AT..200	420,0	0,50	<0,05	380-480	171-216	140					+40	+77
AT..225	450,0	0,50	<0,05	380-480	171-216	160					+52	+100
AT..250	550,0	0,50	<0,05	380-480	171-216	170					+80	+155
AT..280	900,0	0,50	<0,05	380-480	171-216	360					+106	+209
ATTD	ATTD= ATDCx2					ATTD= ATDCx2						

BOX	max Nm (4 Liczba biegunów)	motor type								
		56	63	71	80	90	100	112	132	160
25	13	■								
30	19	■	■							
40	39		■	■						
50	74		■	■	■					
63	135			■	■	■				
75	205				■	■	■	■		
90	360				■	■	■	■		
110	675					■	■	■	■	
130	850					■	■	■	■	
150	1200						■	■	■	■

Know BOX on
http://www.youtube.com/watch?v=QqGmfraDq7A&feature=youtu.be

Dostępne również w wykonaniu "Ex"
Certyfikat ATEX
II 2G c IIB T4
II 2D c IIIB T135°C
Tamb= -20 +40 °C

Przekładnie ślimakowe do wielkości BOX90 są dostarczane napełnione olejem syntetycznym o długiej żywotności, a od wielkości BOX110 olejem mineralnym.
Przekładnia jest wyposażona w komplet korków: wlewu oleju, olejowskaz, odpowietrznik odpowiedni dla wszystkich pozycji montażowych, co ułatwia zarządzanie zapasami.

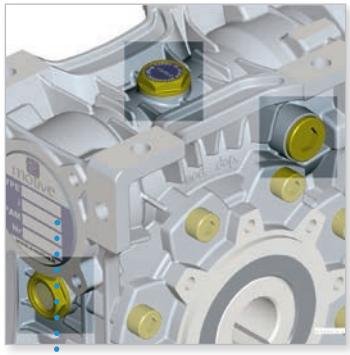

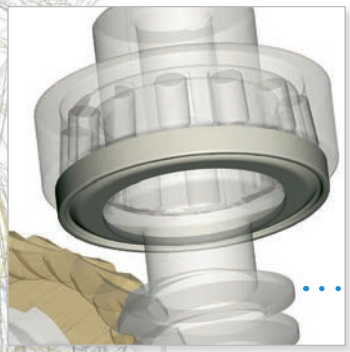

Od wielkości 75 na wale ślimaka montowane są dwa łożyska stożkowe, co zwiększa odporność mechaniczną na obciążenia osiowe ze strony ślimacznicy.

Dodatkowo ta kombinacja oraz dwa pierścienie (montowane od wielkości 75 w celu zatrzymania środka smarującego wewnątrz łożysk nawet wtedy, gdy nie mają one kontaktu z olejem w przekładni) lub alternatywnie, specjalne osłony RC na łożyskach stożkowych umożliwiają pracę całego zakresu przekładni BOX, od wielkości 25 do 150, w pozycjach montażowych V5 i V6 bez potrzeby jakiejkolwiek dodatkowej interwencji.

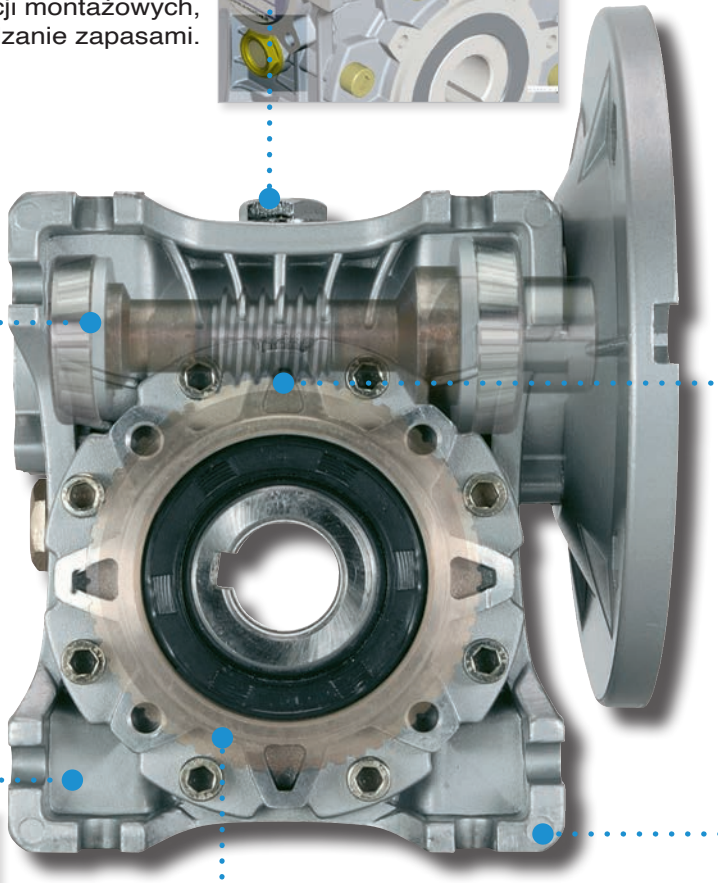

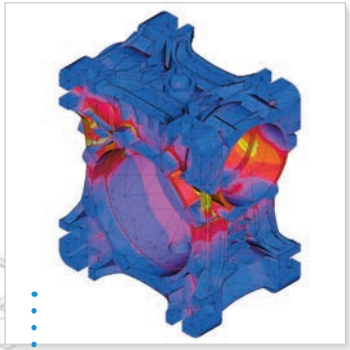

Niedawno opatentowana seria jednostek przekładni ślimakowych BOX produkowana jest w ciśnieniowo odlewanych korpusach aluminiowych do wielkości 90 oraz od wielkości 110 w korpusach żeliwnych

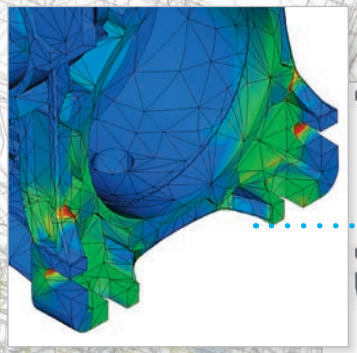

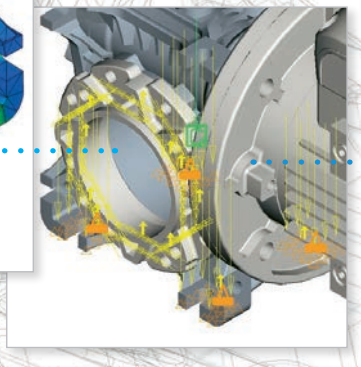

Korpusy zostały zaprojektowane przy użyciu wspomaganego parametrycznie trójwymiarowego CAD SW wspartego programami analizy zdolności rozpraszania ciepła i konstrukcyjnej odporności / deformowalności korpusu pod wpływem obciążeń podczas pracy.

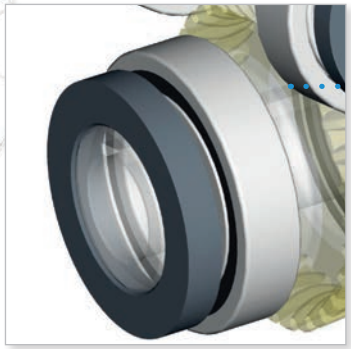

Pozycje montażowe B6 lub B7 są również dozwolone we wszystkich seriach BOX dzięki zastosowaniu samosmarowanych łożysk 2RS na stopniu wyjściowym.
Podsumowując, całą serię BOX można zamontować w dowolnej pozycji bez konieczności podawania specyfikacji w zamówieniu.

ZASTRZEŻONE WZORNICTWO

Pokrycie farbą epoksydową eliminuje negatywny efekt porowatości aluminium z zabezpiecza korpus przed utlenianiem.

W celu zwiększenia cichobieżności, sprawności i trwałości przekładni, wał ślimaka wykonany jest ze stali nawęglanej i szlifowany podczas, gdy ślimacznica wykonana jest, jako odlew skorupowy z brązu ZcuSN 12

W celu uchronienia użytkownika przed kontaktem z ewentualnymi elementami ruchomymi przekładni, a także, aby zabezpieczyć ją w trakcie transportu i magazynowania, każda przekładnia posiada 2 plastikowe pokrywy osłaniające tuleję wyjściową.

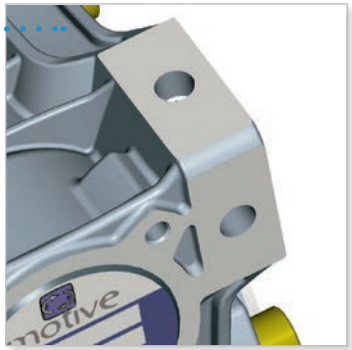

Powierzchnie montażowe są polerowane dla idealnego wyrównania.

STADIO

Konstrukcja przekładni STADIO jest modularna dzięki czemu może być dostarczana jako osobny element przystosowany do zamontowania dla każdego typu motoreduktora z kołnierzem przyłączeniowym (PAM). Nie wymaga żadnej obsługi jest wypełniona olejem syntetycznym. Tak jak wszystkie silniki i przekładnie produkowane przez Motive również przekładnia STADIO może być montowana w dowolnej pozycji pracy bez potrzeby specyfikacji przy zamówieniu. Sprawność przekładni przy nominalnej prędkości wynosi 98%.
Przekładnia nie może pracować jako samodzielny napęd, musi być przyłączona do jednego reduktora jako moment wstępny.
Koła zębate wykonane ze stali 20MnCr5 (UNI7846) są nawęglane, utwardzone (HRC59-63) i szlifowane.

Dostępne również w wykonaniu "Ex"
Certyfikat ATEX
II 2G c IIB T4
II 2D c IIIB T135°C
Tamb= -20 +40 °C

	Kołnierz silnika
STADIO-63	63B5
STADIO-71	71B5
STADIO-80	80B5
STADIO-90	90B5

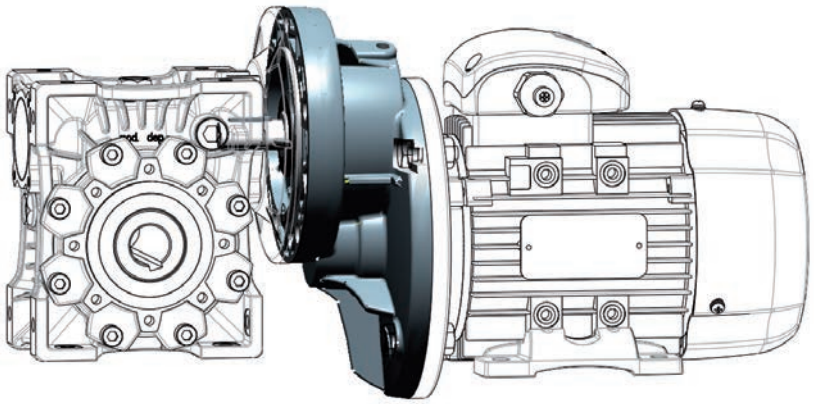

VARIO

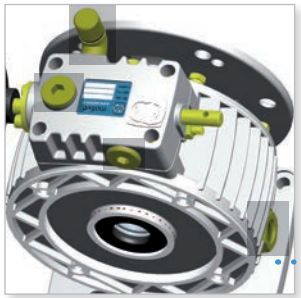

Każdy VARIO jest wyposażony w korek wlewu oleju, olejowskaz i odpowietrznik aby umożliwić zabudowanie w każdej pozycji montażowej.

Nowe wariatory planetarne z dyskami stożkowymi opatentowanej serii VARIO są zamontowane w korpusie z odlewu aluminiowego w 3 wielkościach: małej, średniej, dużej, odpowiednio do silników rozmiarów wg IEC63, 71 i 80.

VARIO może pracować w obu kierunkach; wałek wejściowy i wyjściowy obracają się w tę samą stronę. W celu dogodnej instalacji urządzenia, pokrętło regulacyjne może być montowane z obu stron skrzynki kontrolnej.

Aby zwiększyć trwałość VARIO stożkowe dyski są wykonane z nawęglanej stali łożyskowej.

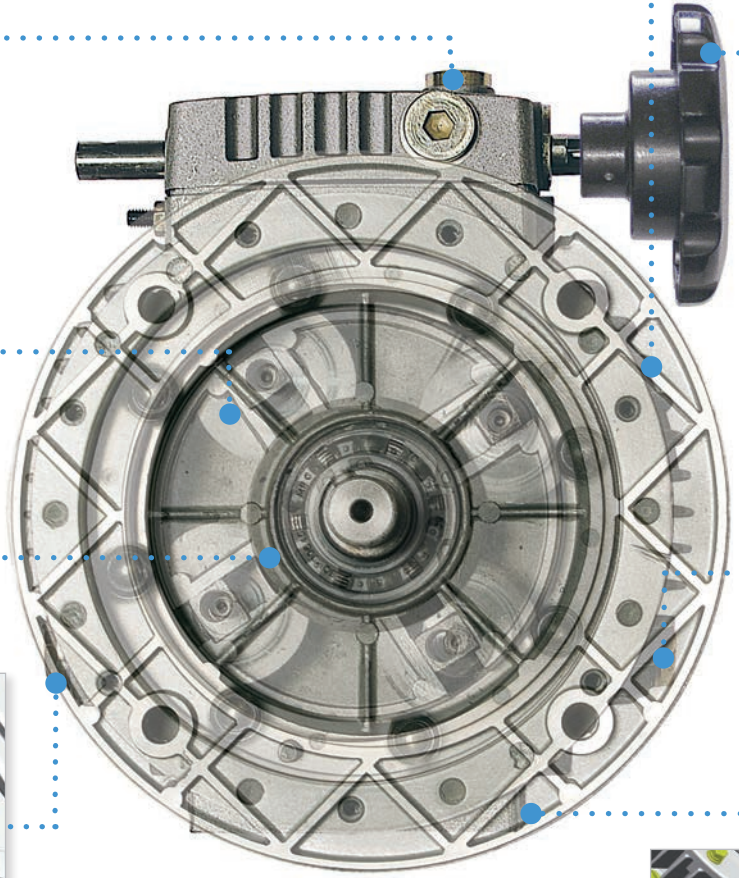

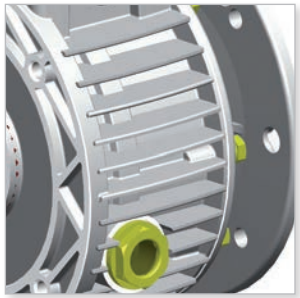

Zamknięty kołnierz wejściowy jest integralną częścią obudowy VARIO, co zabezpiecza przed przeciekami oleju.

Praca urządzenia w oleju zapewnia jego wysoką sprawność, niski poziom hałasu i działanie bez wibracji.

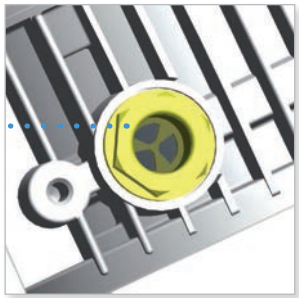

Dwuwargowe uszczelniania olejowe z węglikiem wolframu.

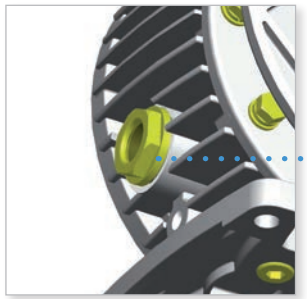

Korek wlewowy jest namagnesowany w celu utrzymania czystości środka smarującego i zmniejszenia częstotliwości przeglądów.

Obudowa i kołnierze są piaskowane, a następnie malowane, aby zniwelować negatywne skutki porowatości aluminium i chronić VARIO przed utlenianiem.

Standardowa jednostka posiada przyłącze kołnierzowe B5 do przykręcenia do silnika, ale możliwe jest także przymocowanie zdejmowanych łap, co pozwala na redukcję zapasów i szybką dostawę (uniwersalność).

VARIO	max kW (4 Liczba biegunów)	motor type 63	71	80
VARIO-S	0,13-0,18	■		
VARIO-M	0,25-0,37		■	
VARIO-L	0,55-0-75			■

Wyjątkowo wyprofilowany, sztywny, precyzyjny, monoblok, żeliwny korpus, podstawa i kołnierz zapewniają ekstremalną wytrzymałość.

ROBUST

Dostępne również w wykonaniu "Ex"
Certyfikat ATEX
II 2G c IIB T4
II 2D c IIIB T135°C
Tamb= -20 +40 °C

Duża górna pokrywa z lekkiego stopu aluminium ułatwia kontrolę

Konstrukcja modularna z przykręcanym kołnierzem wyjściowym i łapami pozwala na łatwą i szybką zmianę pomiędzy montażem na łapach i kołnierzowym

VERSATILE

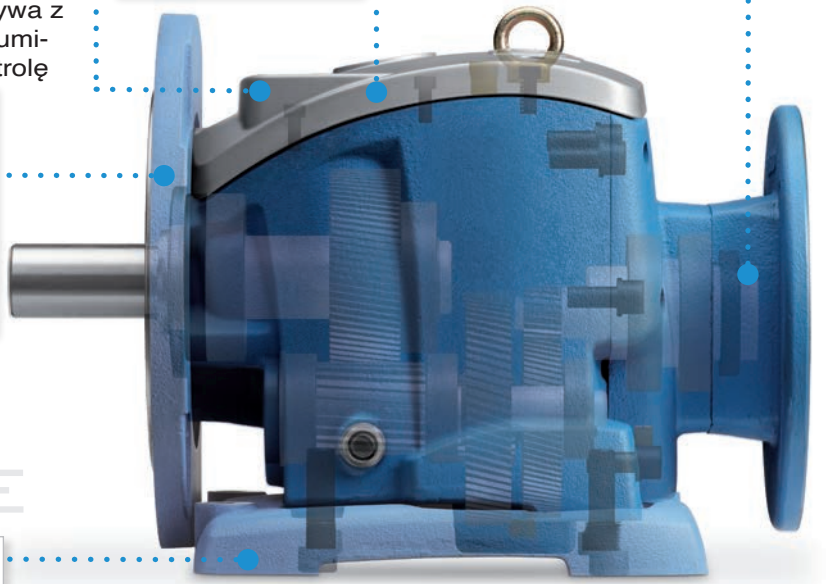

Różne rodzaje przykręcanych łap wykonanych w całości z żeliwa dają zamienność przekładni Robus z przekładniami innych marek

ROBUS	max Nm (4 Liczba biegunów)	motor typ									
		63	71	80	90	100	112	132	160	180	200
A2	165	■	■	■							
25	350	■	■	■	■	■	■				
30	450		■	■	■	■	■				
35	700		■	■	■	■	■				
40	1100			■	■	■	■	■			
50	2500				■	■	■	■	■	■	
60	4300					■	■	■	■	■	■

FLEXIBLE MOUNTING

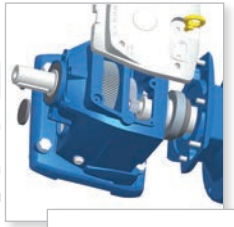

Łatwe do zbadania i utrzymania. Minimalne wymagania konserwacyjne. Wszystkie rozmiary są dostarczane z trwałym olejem syntetycznym.

Kołnierz zgodny z normami IEC i tuleja wejściowa.
Wybór wałów drążonych umożliwia bezpośredni montaż każdego standardowego silnika

Unikalna konstrukcja przekładni ROBUS umożliwia montaż dowolnego rozmiaru w dowolnej pozycji. Ta elastyczność jest osiągana poprzez:
+ ZZ samosmarujące łożyska na wale wejściowym i wyjściowym

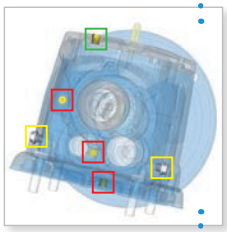

6 wymiennych korków, w tym korek odpowietrzający i korek poziomu. Należy pamiętać, że korek odpowietrzający pozwala również zmniejszyć ciśnienie wewnętrzne na uszczelki, a tym samym zwiększa wydajność skrzyni biegów

+ części mechaniczne blokowane w swoich pozycjach za pomocą pierścieni osadczych sprężynujących i podkładek dystansowych, co również zapewnia lepszą absorpcję nacisku osiowego i przedłuża żywotność łożysk

Know ROBUS on
http://www.youtube.com/watch?v=-5Givjw5NCg&feature=youtu.be

ZASTRZEŻONE WZORNICTWO

Jednolity korpus wykonany z aluminium dla optymalnego kompromisu między wagą, sztywnością i precyzją

Dostępne również w wykonaniu "Ex"
Certyfikat ATEX
II 2G c IIB T4
II 2D c IIIB T135°C
Tamb= -20 +40 °C

ROBUST

Konstrukcja modularna z przykręcanym kołnierzem wyjściowym i łapami pozwala na łatwą i szybką zmianę pomiędzy montażem na łapach i kołnierzowym

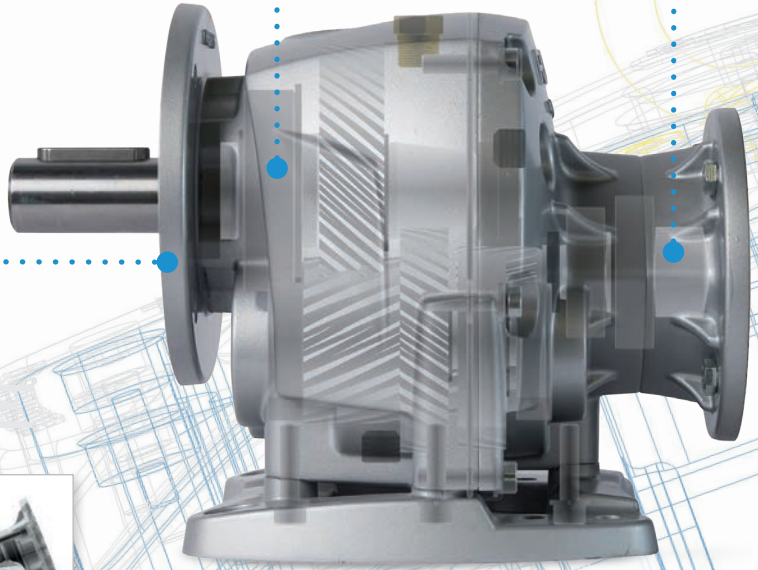

Kołnierz zgodny z normami IEC i tuleja wejściowa.
Wybór wałów drążonych umożliwia bezpośredni montaż każdego standardowego silnika.
Minimalne wymagania konserwacyjne.
Wszystkie rozmiary są dostarczane z trwałym olejem syntetycznym o długiej żywotności.

Unikalna konstrukcja przekładni ROBUS-A2 umożliwia montaż dowolnego rozmiaru w dowolnej pozycji.
Ta elastyczność jest osiągana poprzez:
+ ZZ samosmarujące łożyska na wale wejściowym i wyjściowym

VERSATILE

FLEXIBLE MOUNTING

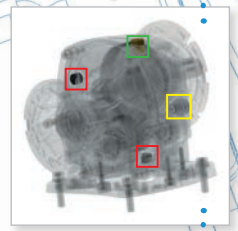

4 wymienne korki, w tym odpowietrzający i korek poziomu. Należy pamiętać, że korek odpowietrzający pozwala również zmniejszyć ciśnienie wewnętrzne na uszczelki, a tym samym zwiększa wydajność skrzyni biegów

Różne rodzaje przykręcanych łap wykonanych w całości z żeliwa dają zamienność przekładni ROBUS-A2 z przekładniami innych marek

+ części mechaniczne blokowane w swoich pozycjach za pomocą pierścieni osadczych sprężynujących i podkładek dystansowych, co również zapewnia lepszą absorpcję nacisku osiowego i przedłuża żywotność łożysk

ZASTRZEŻONE WZORNICTWO

ZASTRZEŻONE WZORNICTWO

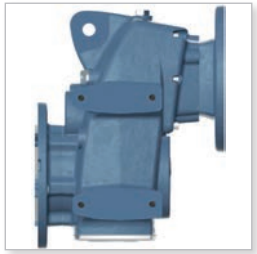

Wyjątkowo wyprofilowany, sztywny, precyzyjny, monoblok, żeliwny korpus, podstawa i kołnierz zapewniają ekstremalną wytrzymałość.

ROBUST

2 lub 3 stopnie redukcji w tym samym korpusie, aby uzyskać szerszy i bardziej niezawodny zakres przełożeń

Konstrukcja modularna z przykręcanym kołnierzem wyjściowym i łapami pozwala na łatwą i szybką zmianę pomiędzy montażem na łapach i kołnierzowym

VERSATILE

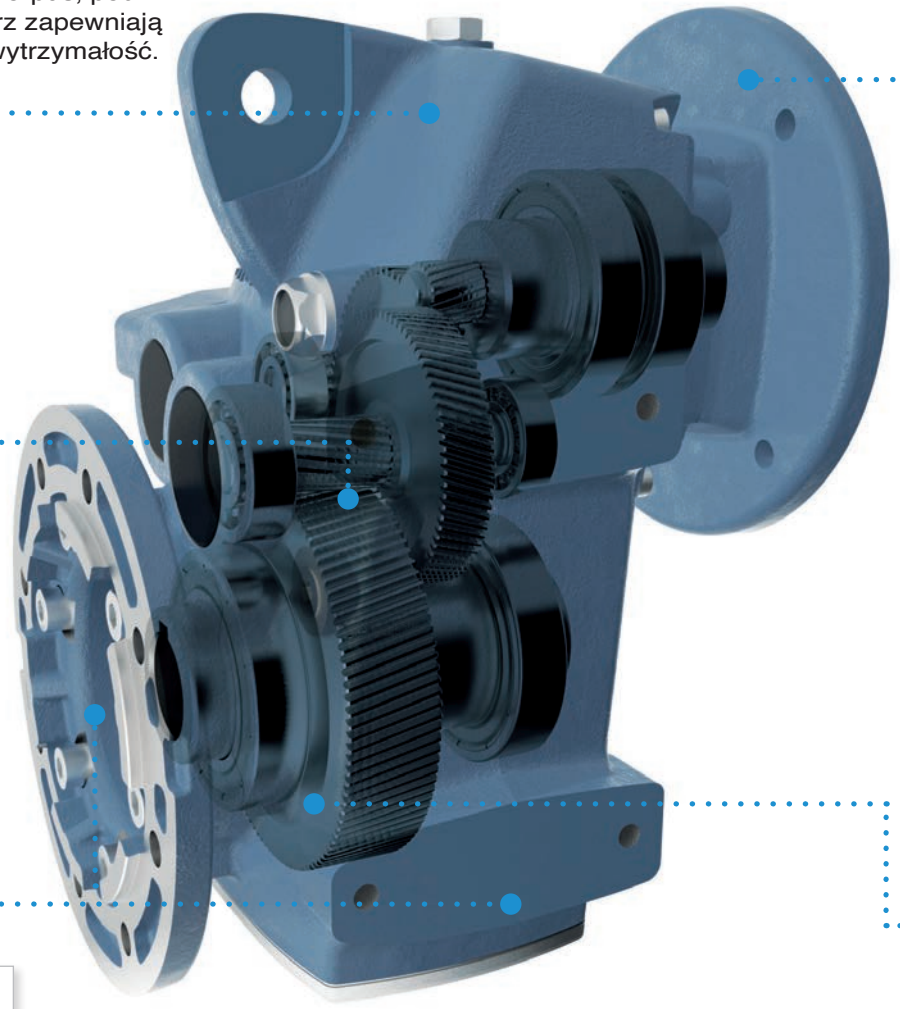

FLEXIBLE MOUNTING

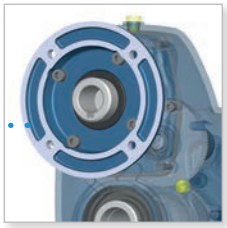

Kołnierz zgodny z normami IEC i tuleja wejściowa.
Wybór wałów drążonych umożliwia bezpośredni montaż każdego standardowego silnika.

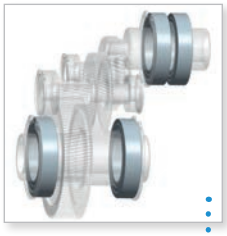

Unikalna konstrukcja przekładni STON umożliwia montaż dowolnego rozmiaru w dowolnej pozycji. Ta elastyczność jest osiągana poprzez:
+ ZZ samosmarujące łożyska na wale wejściowym i wyjściowym

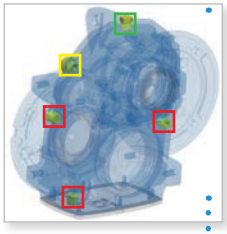

5 wymiennych korków, w tym odpowietrzający i korek poziomu. Należy pamiętać, że korek odpowietrzający pozwala również zmniejszyć ciśnienie wewnętrzne na uszczelki, a tym samym zwiększa wydajność skrzyni biegów

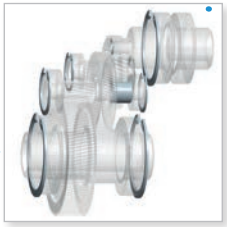

+ części mechaniczne blokowane w swoich pozycjach za pomocą pierścieni osadczych sprężynujących i podkładek dystansowych, co również zapewnia lepszą absorpcję nacisku osiowego i przedłuża żywotność łożysk

Dostępne również w wykonaniu "Ex" Certyfikat ATEX
II 2G c IIB T4
II 2D c IIIB T135°C
Tamb= -20 +40 °C

Know STON on https://youtu.be/uYYLC3biN9I

STON	max Nm (4 Liczba biegunów)	motor typ									
		63	71	80	90	100	112	132	160	180	200
3	400	■	■	■	■	■	■				
4	600		■	■	■	■	■				
5	800		■	■	■	■	■				
7	1700			■	■	■	■	■			
8	3500			■	■	■	■	■	■	■	
9	5900					■	■	■	■	■	■

ZASTRZEŻONE WZORNICTWO

ROBUST

Wyjątkowo wyprofilowany, sztywny, precyzyjny, monoblok, żeliwny korpus, podstawa i kołnierz zapewniają ekstremalną wytrzymałość

Know ENDURO on https://youtu.be/uYYLC3biN9I

Dostępne również w wykonaniu "Ex" Certyfikat ATEX
II 2G c IIB T4
II 2D c IIIB T135°C
Tamb= -20 +40 °C

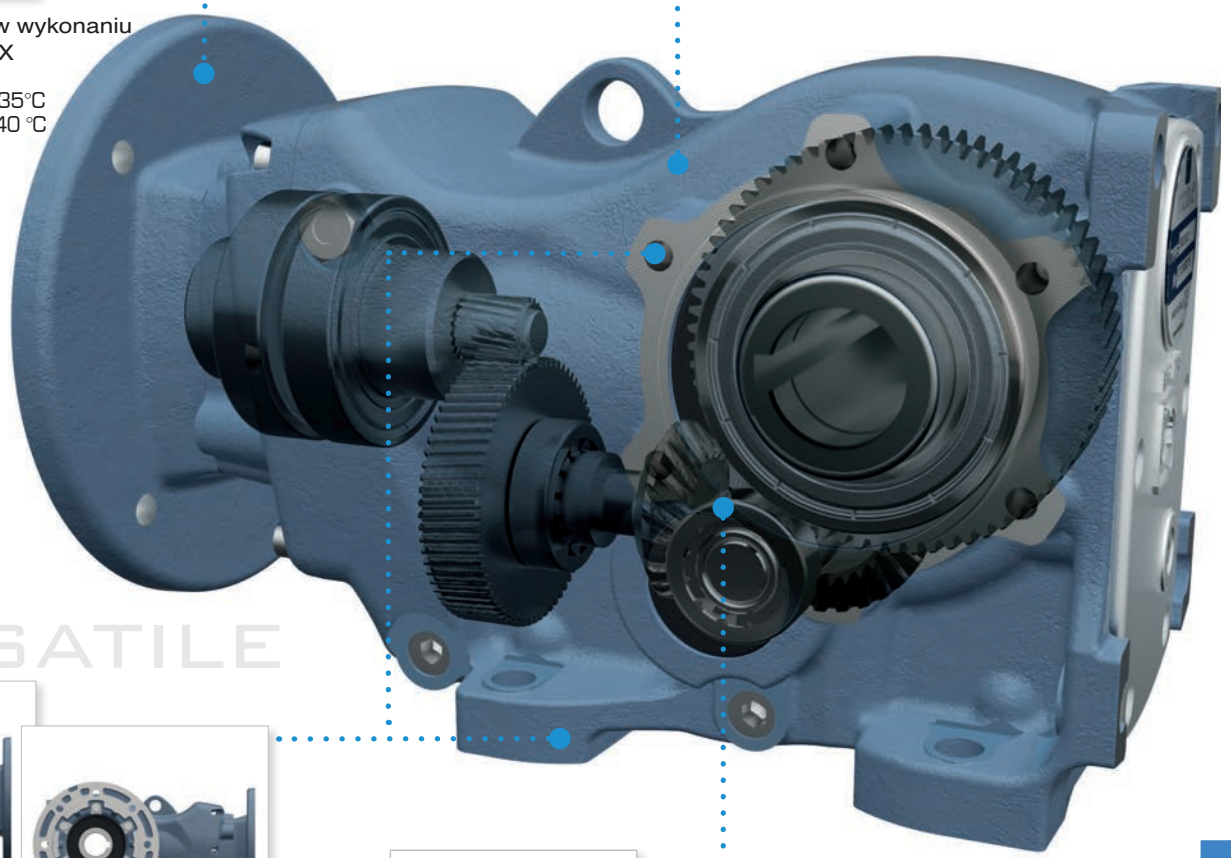

FLEXIBLE MOUNTING

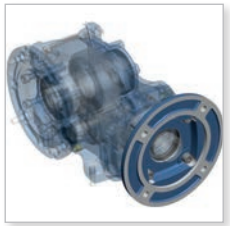

Kołnierz zgodny z normami IEC i tuleja wejściowa. Wybór wałów drążonych umożliwia bezpośredni montaż każdego standardowego silnika.

Unikalna konstrukcja przekładni ENDURO umożliwia montaż dowolnego rozmiaru w dowolnej pozycji. Ta elastyczność jest osiągana poprzez:
+ ZZ samosmarujące łożyska na wale wejściowym i wyjściowym

5 wymiennych korków, w tym odpowietrzający i korek poziomu. Należy pamiętać, że korek odpowietrzający pozwala również zmniejszyć ciśnienie wewnętrzne na uszczelki, a tym samym zwiększa wydajność skrzyni biegów

+ części mechaniczne blokowane w swoich pozycjach za pomocą pierścieni osadczych sprężynujących i podkładek dystansowych, co również zapewnia lepszą absorpcję nacisku osiowego i przedłuża żywotność łożysk

VERSATILE

Konstrukcja modularna z przykręcanym kołnierzem wyjściowym i łapami pozwala na łatwą i szybką zmianę pomiędzy montażem na łapach i kołnierzowym

Koła stożkowe w środkowym stopniu, aby były bardziej ciche, a jednocześnie osiągały wyższy współczynnik serwisowy

ENDURO	max Nm (4 Liczba biegunów)	motor typ									
		63	71	80	90	100	112	132	160	180	200
3	210	■	■	■	■	■	■				
4	400		■	■	■	■	■				
5	600		■	■	■	■	■				
7	1550			■	■	■	■	■			
8	2800			■	■	■	■	■	■	■	
9	4300					■	■	■	■	■	■

Współczynnik bezpieczeństwa

Współczynnik bezpieczeństwa przekładni jest jej wytrzymałość na obciążenia robocze i przeciążenia, pewna liczba uruchomień, czas pracy oraz wstrząsy mechaniczne i wibracje. Tym samym im wyższy współczynnik bezpieczeństwa, tym większa możliwość bezawaryjnej pracy i zwiększona żywotność. Nie starając się być wyczerpującym, podajemy tutaj główne cechy, które wpływają na współczynnik usług:

Korpus typu monoblok zapewnia większą sztywność i wytrzymałość mechaniczną.

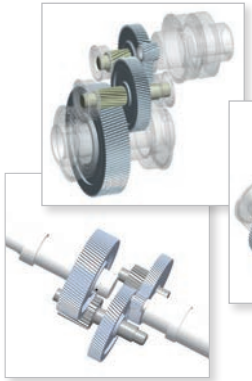

Optymalne przełożenia (od 2 do 6) na kilku etapach, wraz z odpowiednimi odległościami między środkami, skutkują większą liczbą zębów i wielkością (modułem) każdego koła oraz lepszym rozkładaniem momentu obrotowego na różne etapy.

Przewymiarowane łożyska pozwalają przekładni wytrzymać większe obciążenia robocze

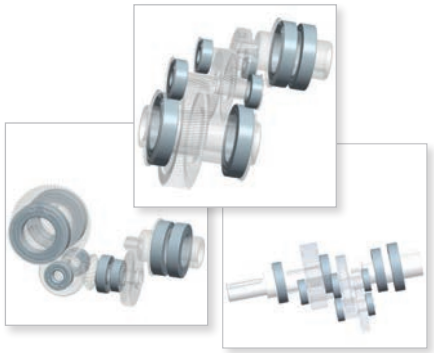

Zastosowanie stali o wysokiej wytrzymałości i utwardzania powierzchniowego do 58 ± 2 HRC zmniejsza szybkość zużycia kół. Wszystkie cylindryczne koła zębate są szlifowane profilowo do dokładności DIN 3962 klasa 6, co zapewnia niski poziom hałasu i wysoką wydajność.

Podwójne podparcie łożysk na wale wejściowym zapewnia precyzyjne ustawienie kół zębatych pierwszego stopnia i redukuje wibracje, a w konsekwencji zużycie przekładni.

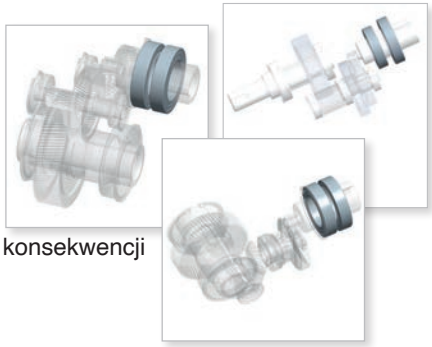

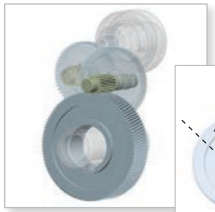

Spośród wszystkich części koła zębate ostatniego stopnia są poddawane największym obciążeniom mechanicznym. Większa odległość między środkami z kolei skutkuje wyższym modułem, znacznie zwiększa współczynnik bezpieczeństwa.

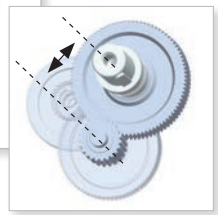

Części mechaniczne zablokowane na swoim miejscu za pomocą pierścieni osadczych i rozpórek. Zapewnia to lepszą absorpcję nacisku osiowego i przedłuża żywotność łożysk.

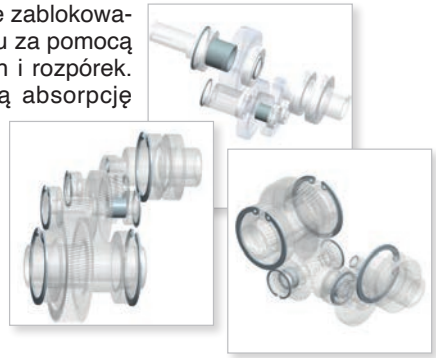

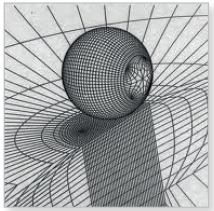

Powierzchnia jest narażona na bombardowanie mikrosferami, co wywołuje kompresję i dodatkowo zwiększa odporność na zmęczenie.

Jeśli wałek pośredni jest sztywno podparty na obu końcach, bez wspornikowych kół zębatych, zapewnia większą wytrzymałość na zginanie i przeciążenia oraz zapewnia gładsze zazębienie, co również zmniejsza poziom hałasu.

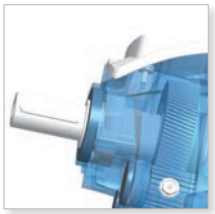

Niewielki odstęp pomiędzy wałem na wyjściu a ostatnim łożyskiem zwiększa odporność na obciążenia promieniowe.

NANO

NANO nadaje się do silników trójfazowych w sieci jednofazowej. W rezultacie NANO zapewnia nie tylko dobrze znane oszczędności energii napędów o zmiennej prędkości, ale także oferuje możliwość zastąpienia silników jednofazowych (gdzie tracona jest duża ilość energii) bardziej wydajnymi silnikami trójfazowymi IE2 i IE3.

Dzięki bezpłatnemu programowi interfejsu PC „Motive Motor Manager" można również ustawić i wydać polecenia z komputera

Każdy NANO może być przymocowany do szerokiej gamy silników o różnej mocy i wielkości.

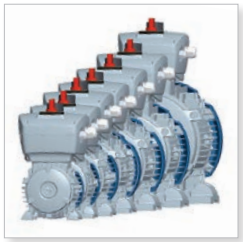

Wzmacniacz napięcia gwarantuje stabilny moment obrotowy Nm również przy bardzo małej prędkości.

TDzięki BLUE, nadajnikowi bluetooth dla NANO i NEO z Motive oraz bezpłatnej aplikacji NANO, możesz dokonać ustawień lub wydać polecenie NANO za pomocą tabletu lub smartfona.

Dostępne również w wykonaniu "Ex" Certyfikat ATEX

II 2D Ex tb IIIC T135°C Db
Tamb: -20 +40 °C

NANO jest również dostępny w wersjach „NANO-COMP", „NANO-VENT" i „NANO-OLEO", z oprogramowaniem specjalnie zaprojektowanym do automatycznego dostosowywania prędkości i mocy do wymaganego ciśnienia oraz zmiennej. Koordynowany jest przepływ sprężarek powietrza, dmuchaw, pomp lub jednostek hydraulicznych.

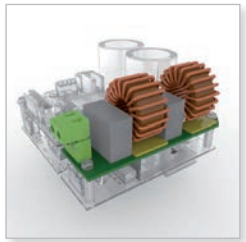

Filtr EMC sprawia, że NANO jest kompatybilny nie tylko ze środowiskiem przemysłowym, ale także z lekkimi przemysłowymi, komercyjnymi i mieszkalnymi środowiskami

Parametry	Symbol	Jednostka miary	NANO-0.75	NANO-2.2
Stopień ochrony falownika	IP		IP65*	
Napięcie wejściowe falownika	V_{1n}	V	1x110(-10%)÷240(+10%)	
Częstotliwość wejściowa falownika	f_{1n}	Hz	50/60 (±5%)	
Częstotliwość wyjściowa falownika	f_2	Hz	200% f_{1n} (f_2 0÷100Hz with f_{1n}50Hz)	
Znamionowy prąd wyjściowy falownika (do silnika)	I_{2n}	A	4	9

NANO może być sterowane przez sterowanie analogowe lub przez MODBUS

Tabela RP: Zakres mocy silników, które można podłączyć (przy 230Vac)

KW motor	0.13	0.18	0.25	0.37	0.55	0.55	0.75	1.1	1.5	1.9	2..2
NANO-0.75	■	■	■	■	■	■	■				
NANO-2.2								■	■	■	■

Tabela RD: Zakres wielkości silników IEC, które można podłączyć

IEC Motor	63	71	80	90S	90L	100L	112M	132S
NANO-0.75	■	■	■	■	■	■		
NANO-2.2			■	■	■	■	■	■

NEO WIFI

NEO-WiFi łączy w sobie najbardziej zaawansowane parametry tradycyjnych falowników, dzięki innowacyjnym rozwiązaniom urządzenie zostało zaprojektowane jako konkurencyjny i intuicyjny zintegrowany system „pod klucz". Wszystkie jego części, silnik, falownik i element sterujący, są przeznaczone do użytku na zewnątrz i mogą być standardowo sterowane zdalnie. Producenci pomp, wentylatorów i innych urządzeń mogą zaoferować gotowy produkt „plug-in". Twoi klienci muszą tylko podłączyć wtyczkę w miejscu instalacji i zdecydować, czy chcą nosić klawiaturę ze sobą.

Klawiatura jest dostępna w dwóch wersjach: z lub bez analogowych elementów sterujących

Programowanie i sterowanie jest zdalne i bezprzewodowe. Drastyczna redukcja kosztów instalacji.

Aby zachować stopień ochrony i uniknąć wrażliwych i skomplikowanych połączeń, klawiatura jest automatycznie zasilana indukcyjnie, gdy tylko panel sterowania zostanie umieszczony na obudowie NEO. Jeśli jednak urządzenie znajduje się na odległość w trybie zdalnym, jest zasilana z akumulatorów, w które jest wyposażona standardowo lub poprzez uchwyt ładowarki indukcyjnej na ścianę i biurko

Modbus

Klawiaturę można przymocować do metalowej ściany za pomocą magnesów lub do ściany betonowej za pomocą wkładek.

Dostępne również w wykonaniu "Ex" Certyfikat ATEX

Ex II 2D Ex tb IIIC T135°C Db
Tamb: -20 +40 °C

Każdy NEO można przymocować do szerokiej gamy silników o różnej mocy i wielkości

Dzięki BLUE, nadajnikowi bluetooth dla NANO i NEO z Motive oraz bezpłatnej aplikacji NANO, możesz dokonać ustawień lub wydać polecenie NANO za pomocą tabletu lub smartfona

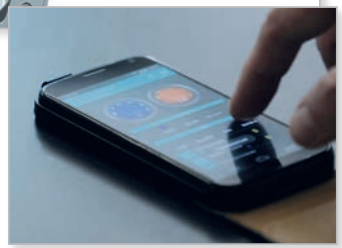

Know NEO-WIFI on

https://www.youtube.com/watch?v=hUXJ47P_Qxo&feature=youtu.be

Klawiaturę można ustawić lub wyjąć z jej gniazda bez użycia narzędzi, ponieważ przylega do niej za pomocą 4 magnesów.

Wysoki stopień ochrony przed pyłem i wodą do użytku na zewnątrz.

Klawiatura może sterować jednocześnie lub oddzielnie do 8 silników.

NEO-COMP & NANO-COMP

NEO-COMP kontroluje teraz ciśnienie sprężarki i automatycznie dostosowuje prędkość silnika zgodnie z natężeniem przepływu.

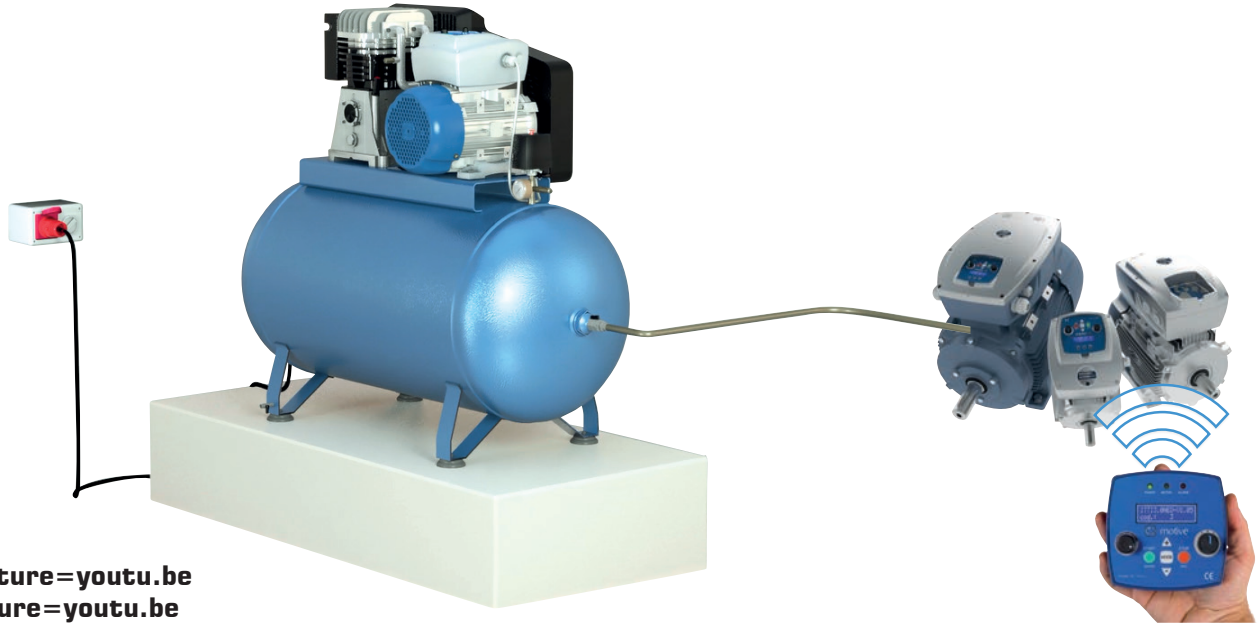

Know NEO-COMP and NANO-COMP on

https://www.youtube.com/watch?v=moFYX6gWCfw&feature=youtu.be
https://www.youtube.com/watch?v=DKbZST69L9I&feature=youtu.be

Parametry	Symbol	Jednostka miary	NEO-COMP-3kW	NEO-COMP-4kW	NEO-COMP-5.5kW	NEO-COMP-11kW	NEO-COMP-22kW	NANO-COMP-1.1kW	NANO-COMP-2.2kW
NEO/NANO stopień ochrony			IP65					IP65	
NEO/NANO napięcie zasilania	V_{1n}	V	3x 200÷460					1x110(-10%)÷240(+10%)	
NEO/NANO częstotliwość	f_{1n}	Hz	50-60					50-60	
Ciśnienie sprężarki		Bar	0.01 ÷ 160					0-160	
Częstotliwość wyjściowa falownika	f_2	Hz	Max f_{1n} x 200%					200% f_{1n} [$f_2$0-100Hz if f_{1n}50Hz]	
Znamionowy prąd wyjściowy z NEO / NANO (do silnika)	I_{2n}	A	7	10	14	22	45	4	9
Maksymalna odległość komunikacji między klawiaturą WiFi a NEO na otwartej przestrzeni		mt	20						

Informacje dodatkowe	NEO-COMP-3kW	NEO-COMP-4kW	NEO-COMP-5.5kW	NEO-COMP-11kW	NEO-COMP-22kW	NANO-0.75kW	NANO-2.2kW
EMC dla ŚRODOWISKA DOMOWEGO, KOMERCYJNEGO I LEKKIEGO PRZEMYSŁU EN 50081-1	TAK Klasa A - Kat. C1			opcjonalnie		TAK Klasa B (z NANFILT)	
EMC dla ŚRODOWISKA PRZEMYSŁOWEGO EN 50081-2	TAK			TAK Klasa A - Kat. C2			
Protokół komunikacyjny	MODBUS					MODBUS RS485	

który kontroluje ciśnienie powietrza w systemie, aby utrzymać go na stałym poziomie, automatycznie dostosowując prędkość silnika i zużywaną moc systemów wentylacyjnych i ssących w zastosowaniach domowych i przemysłowych, zgodnie z przepływem powietrza wymaganym w każdej chwili przez użytkowników.

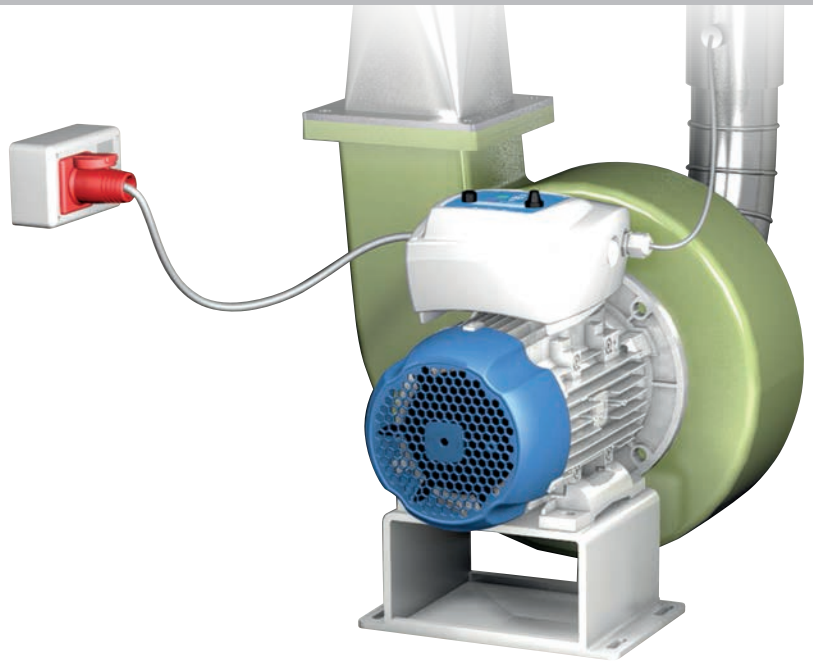

Know NEO-VENT on
https://www.youtube.com/watch?v=dBcVtzZGyAM&feature=youtu.be

Parametry	Symbol	Jednostka miary	NEO-VENT-3kW	NEO-VENT-4kW	NEO-VENT-5.5kW	NEO-VENT-11kW	NEO-VENT-22kW	NANO-VENT-1.1kW	NANO-VENT-2.2kW
NEO-VENT stopień ochrony			IP65					IP65	
NEO-VENT napięcie zasilania	V_{1n}	V	3x 200÷460					1x110(-10%)÷240(+10%)	
NEO-VENT częstotliwość	f_{1n}	Hz	50-60					50-60	
Ciśnienie powietrza		bar psi	Bar 0.010 ÷ 16 bar Psi 0.14 ÷ 232 psi					0-16 Psi	
NEO-VENT częstotliwość wyjściowa falownika	f_2	Hz	Max f_{1n} x 200%					200% f_{1n} [$f_2$0-100Hz if f_{1n}50Hz]	
Znamionowy prąd wyjściowy z NEO-VENT (do silnika)	I_{2n}	A	7	10	14	22	45	4	9
Maksymalna odległość komunikacji między klawiaturą WiFi a NEO-VENT na otwartej przestrzeni		mt	20						

Informacje dodatkowe	NEO-VENT-3kW	NEO-VENT-4kW	NEO-VENT-5.5kW	NEO-VENT-11kW	NEO-VENT-22kW	NANO-0.75kW	NANO-2.2kW
EMC dla ŚRODOWISKA DOMOWEGO, KOMERCYJNEGO I LEKKIEGO PRZEMYSŁU EN 50081-1	TAK Klasa A - Kat. C1			opcjonalnie		TAK Klasa B (z NANFILT)	
EMC dla ŚRODOWISKA PRZEMYSŁOWEGO EN 50081-2	TAK			TAK Klasa A - Kat. C2			
Protokół komunikacyjny	MODBUS					MODBUS RS485	

NEO-PUMP

VFD do automatycznego sterowania systemami pompowania wody

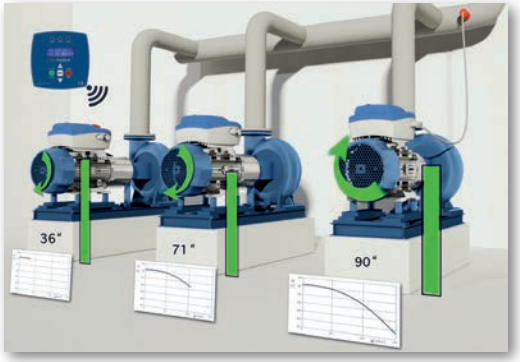

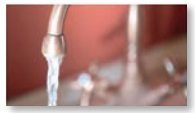

Know NEO-PUMP on
https://www.youtube.com/watch?v=7y1J4rFUVy8

Aby dobrze współpracować z pompą, tradycyjne napędy do pomp wymagają wyrafinowanych ustawień danych. NEO-PUMP jest znacznie łatwiejsze do zainstalowania, ponieważ odczytuje i zapisuje 90-sekundowe automatyczne krzywe wydajności pompy w celu dostosowania jej pracy do funkcji systemu bez żadnych obliczeń i ręcznego ustawiania.

Parametry	Symbol	Jednostka miary	NEO-PUMP-3kW	NEO-PUMP-11kW
NEO stopień ochrony			IP65	IP65
Napięcie zasilania	V_{1n}	V	3 x 200-460	3 x 200-460
Częstotliwość	f_1	Hz	50-60	50-60
Częstotliwość wyjściowa falownika	f_2	Hz	max f_1 x 110%	max f_1 x 110%
Znamionowy prąd wyjściowy z NEO (do silnika)	I_{1n}	A	8.0	25
Maksymalny moment rozruchowy / Znamionowy moment obrotowy	Cs/Cn	%	150%	150%
Maksymalna odległość komunikacji między klawiaturą WiFi a NEO-PUMP na otwartej przestrzeni		mt	20	20

Informacje dodatkowe	NEO-PUMP-3kW	NEO-PUMP-11kW
Programator z wbudowanym zegarem i baterią (umożliwiający planowanie startów i postojów)	NIE	TAK
EMC dla ŚRODOWISKA PRZEMYSŁOWEGO EN 50081-2	TAK	TAK Klasa A - Kat. C2
EMC dla ŚRODOWISKA DOMOWEGO, KOMERCYJNEGO I LEKKIEGO PRZEMYSŁU EN 50081-1	TAK Klasa A - Kat. C1	opcjonalnie
3 fazowy wyłącznik zasilania	opcjonalnie	opcjonalnie
Protokół komunikacyjny	MODBUS	MODBUS

Wyspa albo napęd hybrydowy dla silników i pomp solarnych

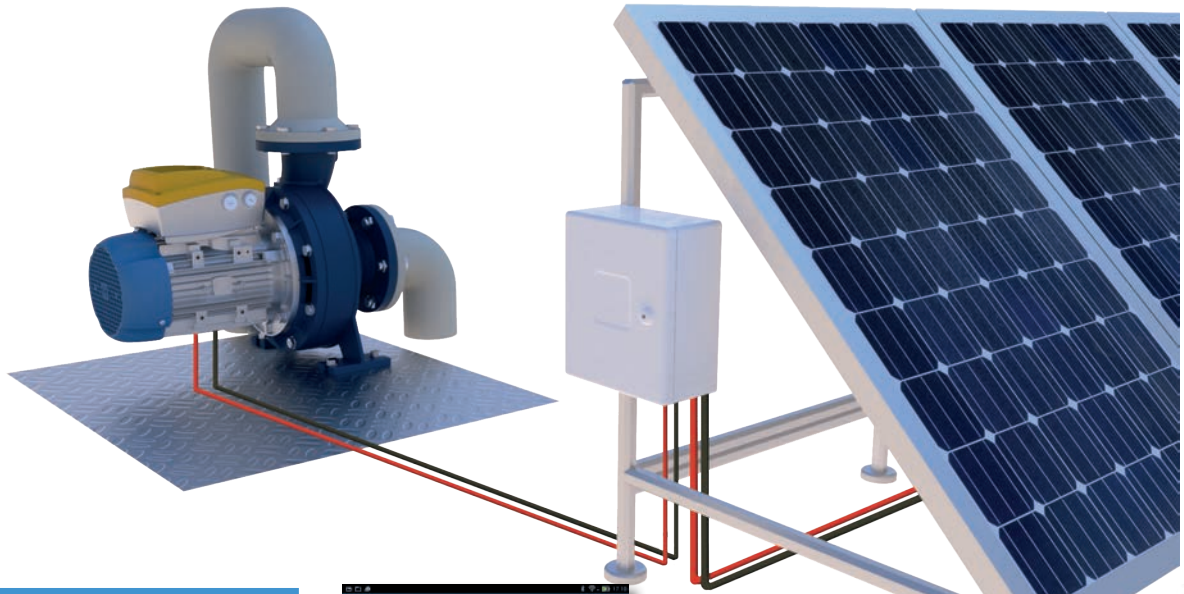

Know NEO-SOLAR on
https://www.youtube.com/watch?v=zjJV6oSiLDA

Parametry	Jednostka miary	NEO-SOLAR-3	NEO-SOLAR-11	NEO-SOLAR-22
Stopień ochrony NEO		IP65		
Minimalne napięcie rozruchowe (z paneli słonecznych)	V	250Vdc		
Napięcie zatrzymania (z paneli słonecznych)	V	170Vdc		
Maksymalne napięcie (z paneli słonecznych)	V	650Vdc		
Znamionowe napięcie i częstotliwość silnika	V Hz	3PH 190-460Vac +/- 5% 50/60Hz		
Częstotliwość zasilania silnika	Hz	20-110%		
Maksymalny prąd wyjściowy z NEO-SOLAR do silnika	A	7	22	45

Parametry	NEO-SOLAR-3	NEO-SOLAR-11	NEO-SOLAR-22
Programator z wbudowanym zegarem i baterią (umożliwiający planowanie startów i postojów)	NIE	TAK	TAK
Protokół komunikacyjny	MODBUS	MODBUS	MODBUS
Praca dla maksymalnej objętości wody MSPT	TAK	TAK	TAK
Praca pod stałym ciśnieniem	TAK	TAK	TAK
Programowalne za pomocą klawiatury Motive WiFi	TAK	TAK	TAK
Programowalny przez komputer	TAK	TAK	TAK
Programowalny przez smartfon / tablet	TAK	TAK	TAK

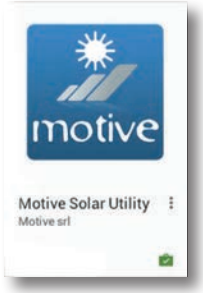

Motive Solar Utility:
Oblicza prawidłowy rozmiar generatora fotowoltaicznego i wybiera dla Ciebie odpowiedni NEO-SOLAR, a następnie wprowadzasz informacje, takie jak dane paneli, maksymalna temperatura, moc silnika itp.

Tylko na androida

1. Pobierz aplikacje z play-store albo Google play
2. Wyszukaj Solar Utility
3. Kliknij na ikonę Motive Solar Utility

NEO-OLEO & NANO-OLEO

NANO-OLEO i NEO-OLEO kontrolująca ciśnienie oleju i natężenie przepływu dla jednofazowych i trójfazowych agregatów hydraulicznych do 22 kW, automatycznie dostosowując silnik prędkość i pobieraną moc, zgodnie z obciążeniem pracy w każdym momencie.

Know NEO/NANO-OLEO on https://youtu.be/-m7uT6MnDq4

Parametry	Symbol	Jednostka miary	NEO-OLEO-3kW	NEO-OLEO-4kW	NEO-OLEO-5.5kW	NEO-OLEO-11kW	NEO-OLEO-22kW	NANO-OLEO-1.1kW	NANO-OLEO-2.2kW
NEO/NANO stopień ochrony			IP65					IP65	
NEO/NANO napięcie zasilania	V_{1n}	V	3x 200-460					1x110(-10%)÷240(+10%)	
NEO/NANO częstotliwość	f_{1n}	Hz	50-60					50-60	
NEO/NANO Częstotliwość wyjściowa falownika	f_2	Hz	200% f_{1n} [$f_2$0-100Hz if f_{1n}50Hz]					200% f_{1n} [$f_2$0-100Hz if f_{1n}50Hz]	
Znamionowy prąd wyjściowy z NANO/NEO (do silnika)	I_{2n}	A	7	10	14	22	45	4	9
Maksymalny moment rozruchowy / Znamionowy moment obrotowy	Cs/Cn	Nm	150%			200% (7,5kW) 160% (11kW)	150%	150%	
Maksymalna odległość komunikacji między klawiaturą WiFi a NEO na otwartej przestrzeni		mt	20						

Informacje dodatkowe	NEO-OLEO-3kW	NEO-OLEO-4kW	NEO-OLEO-5.5kW	NEO-OLEO-11kW	NEO-OLEO-22kW	NANO-0.75kW	NANO-2.2kW
Komunikacja Bluetooth z urządzeniami mobilnymi	TAK (opcjonalnie z urządzeniem BLUE)					TAK (opcjonalnie z urządzeniem BLUE)	
EMC dla ŚRODOWISKA DOMOWEGO, KOMERCYJNEGO I LEKKIEGO PRZEMYSŁU EN 50081-1	TAK			TAK Klasa A - Kat. C2	TAK Klasa A - Kat. C2	TAK Klasa B (z NANFILT)	
EMC dla ŚRODOWISKA PRZEMYSŁOWEGO EN 50081-2	TAK (od V2.01) Klasa A - Kat. C1			opcjonalnie	opcjonalnie		
Wbudowany potencjometr z pokrętłem i skalą jednostkową IP65	TAK (z NANPOT)					TAK (z NANPOT)	
3 fazowy wyłącznik zasilania	opcjonalnie kod INTEM3X32A				opcjonalnie kod INTEM3X63A	opcjonalnie kod INTEM1X12A	
Protokół komunikacyjny	MODBUS RS485					MODBUS RS485	

A universal expandable information system comprising of sensors + gateway + platform + pushnotifier, open, autotuning, IIoT, machine learning and A.I., ALL IN ONE

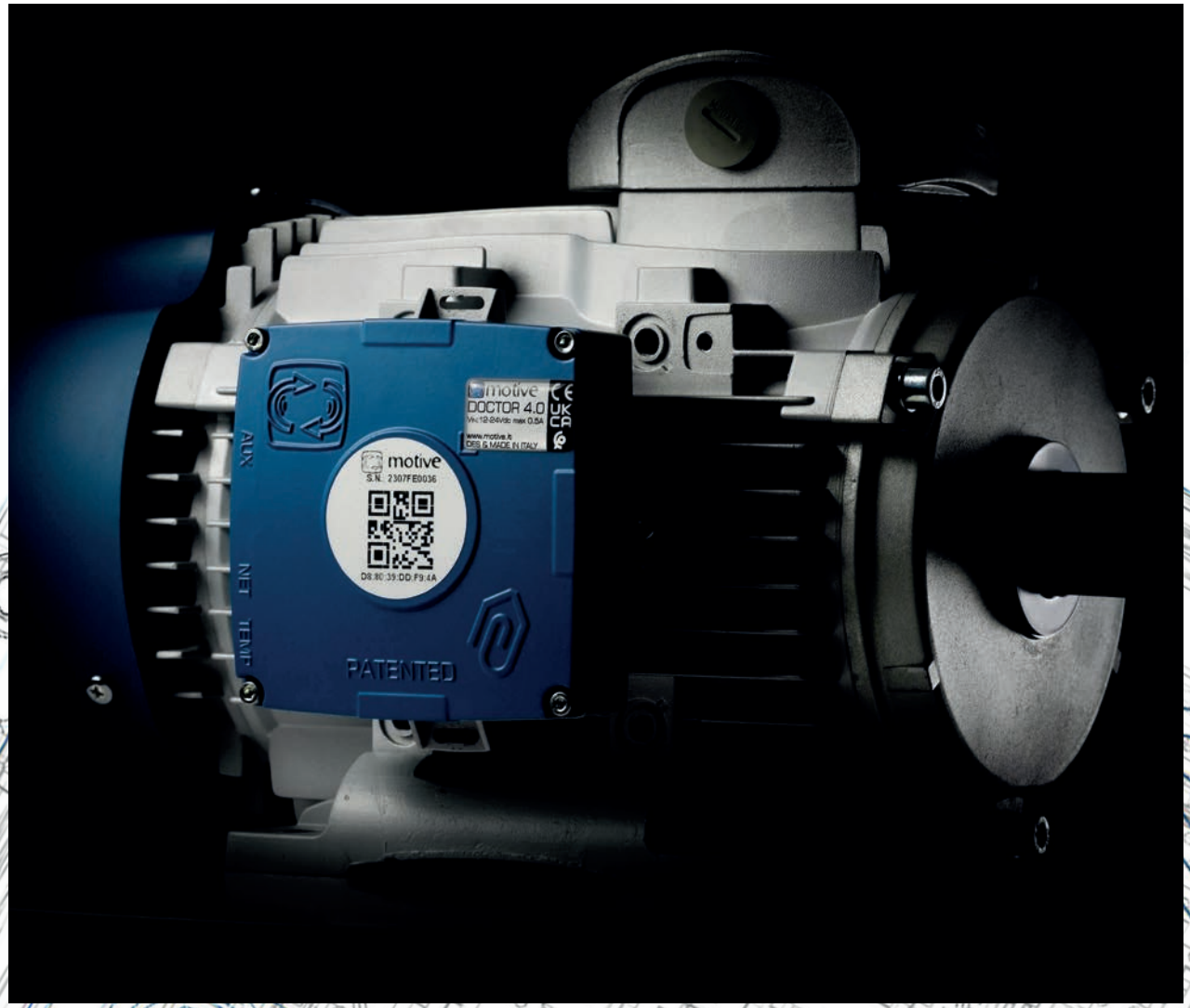

Widzieliśmy:

- zabawkowe czujniki, które trzeba było wyrzucić przy rozładowanej baterii,
- czujniki podające jedną liczbę danych dziennie (jak rozumiesz np. nienormalne wibracje, jeśli ktoś w pobliżu używał młotka?),
- usta wypełnione słowem „sztuczna inteligencja", gdy były tam tylko 2 (wibracje, grzanie) neurony, słyszeliśmy
-mówienie o „samouczeniu się", kiedy wystarczyło z góry określić tolerancję dla każdej przyjmowanej wartości,
-osoby dodające termin „AI" kiedy przyjęte wartości korelacji nie zostały nauczone

Po prostu fajnie byłoby zobaczyć numer w aplikacji i sprzedać go jako rozwiązanie… ale jak bardzo byłby przydatny?
Ale co by było, gdyby teraz mielibyśmy stały system UNIWERSALNEGO ROZSZERZALNEGO WYKRYWANIA, składający się z bramki sieciowej + platformy + powiadomień push, otwartego, automatycznego dostrajania, IoT, uczącego się maszynowego, wszechstronnego i nieskomplikowanego zestawu urządzeń, która zawiera najbardziej błyskotliwą opatentowaną sztuczną inteligencję do konserwacji predykcyjnej (PRAWDZIWE, a nie tylko słowo marketingowe)? A co, jeśli system nie tylko odbiera dane, ale może również wysyłać polecenia z aplikacji (zwolnij, zatrzymaj itp.)?

Mielibyśmy do czynienia z czymś, co naprawdę może przeprowadzić konserwację predykcyjną, ale, co ważniejsze, może zrobić o wiele więcej.
Czy to sen? Nie, to już tam jest. My w Motive go wymyśliliśmy i opatentowaliśmy. Nazywa się DOKTOR 4.0

Industrial invention patent No. 102021000024412

Skonfiguruj to, czego potrzebujesz, przez tego automatycznego doradcy i uzyskaj pliki CAD i arkusze danych.

Konfigurator Motive umożliwia rysowanie i konfigurowanie naszych produktów Motive, łączenie ich w dowolny sposób, a na koniec pobieranie rysunków 2D / 3D CAD oraz arkusza danych w formacie PDF.

Szukanie według wydajności
Jeśli nie jesteś pewien, która kombinacja produktów jest dla Ciebie odpowiednia, możesz wprowadzić żądane dane (np. Wyjściowy moment obrotowy, końcowa prędkość obrotowa, zastosowanie) Konfigurator działa wtedy jako konsultant. Wyświetli listę odpowiednich konfiguracji produktów; następnie możesz pobrać arkusz danych PDF zawierający dane dotyczące wydajności i rysunki wymiarowe dla każdej konfiguracji, a także rysunki 2D i 3D.

Szukanie według produktu
Do wykorzystania, jeśli znasz już żądaną konfigurację produktu i chcesz po prostu szybciej uzyskać arkusz danych PDF zawierający dane dotyczące wydajności i rysunki wymiarowe 2D i 3D

free access without login
http://www.motive.it/configuratore.php

WARUNKI SPRZEDAŻY I GWARANCJI

ARTYKUŁ 1
GWARANCJA

1.1 Firma Motive niniejszym deklaruje postępowanie zgodne z poniższymi zasadami (poza szczególnymi przypadkami uzgodnionymi pomiędzy stronami w formie pisemnej umowy) Gwarancja na wady obejmuje wyłącznie wady produktu dotyczące konstrukcji, materiałów lub uszkodzeń powstałych przy produkcji wykonywanej przez Motive.
Gwarancja nie obejmuje:

Wad lub uszkodzeń powstałych w wyniku transportu. Wad lub uszkodzeń powstałych w wyniku niewłaściwej instalacji; nieprawidłowej aplikacji produktu lub każdego innego nieodpowiedniego jego zastosowania;
Zniszczeń lub uszkodzeń powstałych w wyniku obsługi przez niekompetentny personel i/lub używania nieautoryzowanych elementów i/lub nieoryginalnych części zamiennych;
Wad i/lub uszkodzeń spowodowanych przez działanie czynników chemicznych lub/oraz zjawisk atmosferycznych (np. wypalenie materiału, itp.); braku rutynowej obsługi oraz wymaganych czynności kontroli;
Wyrobów nieposiadających tabliczki znamionowej lub posiadających tabliczkę uszkodzoną.

1.2 Zwroty lub wymiana towaru będą akceptowane wyłącznie w wyjątkowych przypadkach, jednakże zwroty lub wymiana urządzeń używanych nie będą akceptowane w żadnym przypadku.
Firma Motive udziela na wszystkie swoje wyroby 12 - miesięcznej gwarancji, a okres ten rozpoczyna się w dniu dostawy.
Na odpowiedni pisemny wniosek, gwarancja zobowiązuje firmę Motive do podjęcia działań, zgodnie z postanowieniami opisanymi w paragrafach poniżej. Akceptując roszczenia gwarancyjne, firma Motive według własnego uznania oraz w umiarkowanym okresie czasu rozpocznie następujące czynności:
a) dostarczy Kupującemu wyroby tego samego typu oraz jakości, jak te zawierające wady lub nieodpowiadające warunkom umów, z wliczeniem kosztów transportu od producenta. W powyższym przypadku, firma Motive ma prawo zażądać od Kupującego wcześniejszejszego zwrotu na jego koszt wadliwych wyrobów, które staną się własnością Sprzedającego.

b) w zakresie swych możliwości na swój koszt naprawi wadliwy wyrób lub zmodyfikuje wyrób nieodpowiadający warunkom umów. Wszystkie koszty związane z transportem wyrobu w wyżej wspomnianych przypadkach ponosi Kupujący.

c) wyśle bezpłatne części zamienne; wszystkie koszty związane z transportem ponosi Kupujący.

1.3 Niniejsza gwarancja przyjmuje oraz zmienia inne prawne gwarancje dotyczące wad i niezgodności oraz wyklucza jakąkolwiek odpowiedzialność prawną firmy Motive z tytułu szkód wynikłych z używania dostarczonych produktów; Kupujący nie ma prawa do wnoszenia żadnych innych roszczeń.
Firma Motive nie jest prawnie odpowiedzialna za jakiekolwiek wniesione roszczenia od dnia, w którym skończyła się ważność gwarancji.

ARTYKUŁ 2
REKLAMACJE

2.1 Reklamacje dotyczące ilości, wagi i koloru oraz reklamacje dotyczące usterek jakościowych lub zgodności z umową, które Kupujący może odkryć przy dostawie towarów, mogą zostać wniesione do 7 dni od momentu wyżej wspomnianego odkrycia, pod rygorem ich nieprzyjęcia.

ARTYKUŁ 3
DOSTAWA

3.1 Żadna odpowiedzialność prawna nie dotyczy strat wynikających z całkowicie lub częściowo opóźnionej lub odwołanej dostawy.

3.2 Jeżeli nie ustalono pisemnie inaczej, warunki transportu rozumie się, jako nieobejmujące kosztów transportu z fabryki (EX Works).

ARTYKUŁ 4
PŁATNOŚĆ

4.1 Jakiekolwiek opóźnienie lub nieregularna płatność dają firmie Motive prawo do rozwiązania aktualnej umowy oraz innych umów, których nie dotyczy kwestionowana płatność, jak również uprawniają firmę Motive do żądania wyrównania poniesionych przez nią strat, jeżeli takie powstaną. Firma Motive ma prawo od dnia terminu płatności żądać odsetek za opóźnienie, w wysokości aktualnie obowiązującej we Włoszech stopy dyskontowej, powiększonej o 5 punktów.
Firma Motive ma także w takim przypadku prawo do zatrzymania pod zastaw materiału będącego w naprawie.
W przypadku braku płatności ze strony klienta, Motive będzie miała prawo do unieważnienia wszystkich gwarancji na wyroby nabyte przez tego klienta.

4.2 Kupujący jest zobowiązany do pełnej zapłaty, z włączeniem przypadków dotyczących potencjalnych roszczeń lub sporów.

DOWNLOAD TECHNICAL CATALOGUES AND MANUALS FROM WWW.MOTIVE.IT

WSZYSTKIE DANE W TYM KATALOGU ZOSTAŁY WPISANE ORAZ SPRAWDZONE Z NAJWYŻSZĄ UWAGĄ. NIE BIERZEMY ODPOWIEDZIALNOŚCI ZA EWENTUALNE BŁĘDY LUB POMINIĘCIA. FIRMA MOTIVE ZASTRZEGA SOBIE PRAWO DO WPROWADZANIA ZMIAN W SPRZEDAWANYCH WYROBACH ZALEŻNIE OD WŁASNEGO ZDANIA I W DOWOLNYM CZASIE.

INNE KATALOGI:

GENERAL CATALOGUE POL MAR 25 REV.09

AREA DISTRIBUTOR

Motive s.r.l.
Via Le Ghiselle, 20
25014 Castenedolo (BS) - Italy
Tel.: +39.030.2677087 - Fax: +39.030.2677125
web site: www.motive.it
e-mail: motive@motive.it